STIHL

STIHL FS 94

Instrucțiuni de utilizare

Cuprins

Despre acest manual de utilizare	2
Instrucțiuni de siguranță și tehnica de lucru	2
Combinații permise de unealtă tăietoare, apărătoare, mâner, centură	12
Unelte atașabile permise	13
Atașarea mânerului bimanual	14
Atașarea mînerului circular	15
Atașarea inelului de tracțiune	17
Atașarea apărătorii	17
Atașarea uneltei tăietoare	18
Combustibil	21
Alimentarea cu combustibil	22
Aplicarea centurii	23
echilibrați utilajul	25
Pornirea / oprirea motorului	26
Transportarea utilajului	28
Instrucțiuni de funcționare	29
Curățarea filtrului de aer	30
Reglarea carburatorului	30
Bujia	31
Lubrifierea mecanismului	32
Depozitarea utilajului	32
Ascuțirea uneltelor tăietoare metalice	32
Întreținerea capului cositor	33
Verificare și întreținere de către utilizator	34
Verificare și întreținere prin serviciul de asistență tehnică	34
Instrucțiuni de întreținere și îngrijire	36
Minimizarea uzurii și evitarea pagubelor	38
Componente principale	39
Date tehnice	40
Instrucțiuni pentru reparații	41
Colectarea deșeurilor	42
Declarație de conformitate EU	42

Stimată cumpărătoare, stimate cumpărător,

vă mulţumim că aţi ales un produs de calitate al firmei STIHL.

Acest produs a fost obţinut prin metode moderne de prelucrare, la care s-au adăugat măsuri sporite de asigurare a calităţii. Am depus toate eforturile pentru a ne asigura că acest aparat va corespunde cerinţelor dumneavoastră şi că îl puteţi utiliza fără probleme.

Pentru informaţii cu privire la aparatul dumneavoastră, vă rugăm să vă adresaţi dealerului dvs. sau direct, societăţii noastre de distribuţie.

Al dvs.

Dr. Nikolas Stihl

Manual de utilizare original

Tipărit pe hârtie albă netratată chimic cu clor.
În compoziția cernelurilor intră uleiuri din plante, hârtia este reciclabilă.

© ANDREAS STIHL AG & Co. KG, 2020
0458-593-5521-B. VA1.B20.
0000008069_006_RO

STIHL

Acest manual de utilizare este protejat prin legea dreptului de autor. Ne rezervăm toate drepturile, în special dreptul de a multiplica, traduce și prelucra prin sisteme electronice.

Despre acest manual de utilizare

Simboluri

Simbolurile amplasate pe utilaj sunt explicate în acest manual de utilizare.

În funcție de utilaj și de echipament, pe aparat pot fi amplasate următoarele simboluri.

Rezervor de combustibil; amestec de combustibil din benzină și ulei de motor

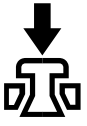

Acționarea ventilului de decompresiune

Pompă manuală de combustibil

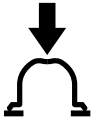

Acționați pompa manuală de combustibil

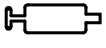

Tub de unsoare

Ghidajul aerului de aspirație: regim de vară

Ghidajul aerului de aspirație: regim de iarnă

Încălzire mâner

Simbolizarea paragrafelor

AVERTISMENT

Avertisment cu privire la pericolul de accident și rănire, precum și pericolul unor pagube materiale semnificative.

INDICAȚIE

Avertisment cu privire la avarierea utilajului sau componentelor individuale.

Dezvoltare tehnică

STIHL se preocupă în mod constant de îmbunătățirea tuturor mașinilor și utilajelor; prin urmare ne rezervăm dreptul de a efectua modificări în programul de livrare în ceea ce privește forma, tehnologia și echiparea.

Prin urmare nu pot fi ridicate pretenții cu privire la informațiile și figurile din acest manual de utilizare.

Instrucțiuni de siguranță și tehnica de lucru

Măsuri speciale de siguranță se impun la utilizarea acestui motoutilaj, deoarece se lucrează cu o turație foarte mare a uneltei tăietoare.

Manualul de utilizare se va citi în întregime cu atenție înainte de punerea în funcțiune și se va păstra în siguranță pentru a fi utilizat ulterior. Nerespectarea instrucțiunilor de utilizare poate duce la grave accidente.

Se vor respecta normele de siguranță specifice țării respective, de ex. cele emise de asociațiile profesionale, casele de asigurări sociale, autoritățile însărcinate cu protecția muncii și altele.

În cazul în care se lucrează cu motoutilajul pentru prima dată: Se solicită vânzătorului sau persoanelor de specialitate explicații referitoare la funcționarea în siguranță – sau se participă la un curs de instruire.

Minorilor nu le este permisă folosirea motoutilajului – cu excepția tinerilor peste 16 ani care se instruiesc sub supraveghere.

Copiii, animalele și persoanele privitoare trebuie să păstreze distanța.

În cazul neutilizării utilajul se va depozita în așa fel încât să nu pună în pericol nici o persoană. Motoutilajul se va asigura împotriva accesului neautorizat.

Utilizatorul este responsabil pentru accidentele sau pericolele apărute față de alte persoane sau de lucrurile aparținând acestora.

Motoutilajul va fi înmânat sau împrumutat numai acelor persoane care au cunoștințe despre modelul respectiv și utilizarea lui – întotdeauna se va înmâna și manualul de utilizare.

Întrebuințarea motoutilajelor cu emisie prin ultra – sunete poate fi limitată temporar atât prin hotărâri naționale, cât și locale.

Persoanele care folosesc utilajul trebuie să fie odihnite, sănătoase și în bună formă fizică.

Persoanele care din motive de sănătate nu trebuie să depună efort, vor apela la medicul personal pentru a afla dacă este posibil să folosească motoutilajul respectiv.

Numai pentru purtătorii de by-pass: Sistemul de aprindere al acestui utilaj produce un câmp slab electromagnetic. Nu putem exclude complet influența asupra tipurilor individuale de by-pass. Pentru a evita riscurile din punct de vedere al sănătății, STIHL vă recomandă să vă adresați medicului personal și fabricantului de by-pass.

După administrarea de alcool, medicamente care influențează capacitatea de reacție sau droguri nu este permisă utilizarea utilajului.

Motoutilajul – în funcție de uneltele tăietoare aferente – se utilizează numai la cositul ierbii precum și la tăierea vegetației sălbatice, arbuștilor, desișurilor, tufișurilor, pomișorilor sau altele similare.

Motoutilajul nu se va utiliza în alte scopuri – **pericol de accidente!**

Se vor monta numai piesele sau accesoriile care sunt aprobate de STIHL și destinate acestui utilaj sau piese similare din punct de vedere tehnic. Pentru orice nelămurire adresați-vă unui serviciu de asistență tehnică. Se vor utiliza numai piese și accesorii de calitate. În caz contrar apare pericolul accidentării sau avarierii motoutilajului.

STIHL vă recomandă utilizarea pieselor de schimb și accesoriilor originale STIHL. Datorită caracteristicilor lor acestea sunt optime pentru produs și corespund cerințelor utilizatorului.

Asupra utilajului nu se va executa nici o modificare – în caz contrar ar putea fi periclitată siguranța. STIHL nu își poate asuma nici o răspundere pentru leziuni asupra persoanelor și daunele provocate bunurilor, cauzate de folosirea utilajelor atașabile neaprobate de STIHL.

Apărătoarea motoutilajului nu poate proteja utilizatorul de toate obiectele (pietre, sticlă, sârmă, etc.) antrenate în mișcare centrifugă de către unealta tăietoare. Aceste obiecte pot ricoșa oriunde și pot nimeri utilizatorul.

Pentru curățarea utilajului nu întrebuințați curățătorul de înaltă presiune. Jetul puternic de apă poate avaria componentele utilajului.

Îmbrăcăminte și echipament

Îmbrăcămintea și echipamentul se vor purta în conformitate cu prevederile.

Îmbrăcămintea trebuie să fie adaptată scopului și să fie confortabilă. Costumul nu trebuie să fie lejer – costum combinat, fără manta de lucru.

Nu se poartă îmbrăcăminte care se poate agăța de lemn, mărăciniș sau de piesele utilajului care se găsesc în mișcare. Nici șaluri, cravată și bijuterii. Părul lung se strânge și se asigură în așa fel, încât să se afle peste umeri.

Purtați cizme de protecție cu talpă aderentă, stabilă la alunecare și ștaif de oțel.

Numai la utilizarea capetelor cositoare se acceptă alternativ încălțăminte rezistentă cu talpă aderentă, stabilă.

AVERTISMENT

Pentru reducerea riscului de leziuni la ochi, purtați ochelari de protecție cu aplicare strânsă conform normei EN 166. Aveți grijă la corecta așezare a ochelarilor de protecție.

Purtați mască de protecție și aveți grijă la așezarea corectă. Masca de protecție nu reprezintă o protecție suficientă pentru ochi.

Purtați o protecție "personală" la sunete – de ex. antifoane pentru protecția auzului.

Purtați cască de protecție în timpul lucrărilor forestiere, în vegetație înaltă și în locurile unde există pericolul căderii obiectelor.

Purtați mănuși de lucru robuste, confecționate din material rezistent (spre exemplu din piele).

STIHL oferă un program cuprinzător în privința echipamentului personal de protecție.

Transportarea motoutilajului

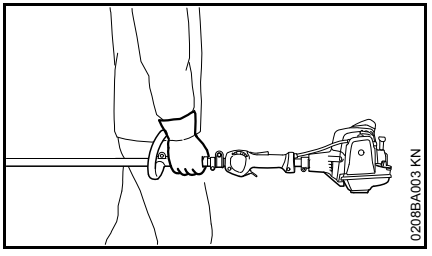

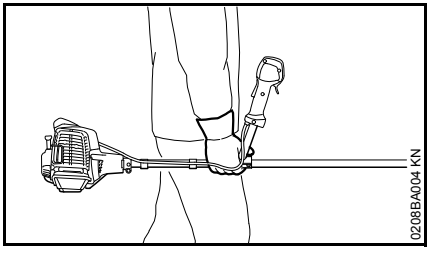

Întotdeauna se oprește motorul.

Motoutilajul se va ține de centură sau de tijă, echilibrându-se.

Aplicați protecție contra atingerii la transportul uneltelor tăietoare metalice, chiar și în cazul unor deplasări mai scurte – vezi și "Transportarea utilajului".

Nu atingeți piesele fierbinți ale utilajului și mecanismul – **pericol de arsuri!**

În vehicule: motoutilajul se asigură contra răsturnării, stricării și revărsării combustibilului.

Alimentarea cu combustibil

Benzina este extrem de inflamabilă – mențineți distanța față de flacără – nu răsturnați combustibilul – nu fumați.

Înaintea alimentării cu combustibil motorul se oprește.

Nu alimentați atâta timp cât motorul este încă fierbinte – combustibilul se poate revărsa – **pericol de incendiu!**

Capacul rezervorului se deschide cu atenție pentru ca suprapresiunea să scadă încet iar combustibilul să nu se reverse.

Alimentarea se va executa numai în spații bine aerisite. Dacă s-a revărsat combustibil, curățați imediat motoutilajul – combustibilul nu trebuie să atingă îmbrăcămintea, altfel aceasta se va schimba imediat.

După alimentare, capacul rezervorului se înșurubează cât mai strâns posibil.

Astfel se va reduce riscul desfacerii capacului rezervorului datorită vibrației motorului și revărsării combustibilului.

Atenție la neetanșeități – dacă se revarsă combustibil, nu porniți motorul – **pericol mortal din cauza arsurilor!**

Înaintea pornirii

Se verifică starea sigură de funcționare a utilajului, conform instrucțiunilor – atenție la capitolul corespunzător din manualul de utilizare:

- Verificați sistemul de combustibil în privința etanșeității, cu precădere reperele aflate la vedere cum sunt, spre exemplu, capacul de rezervor, racordurile de conductă, pompa de combustibil (numai la motoutilaje cu pompă de combustibil). În cazul unor neetanșări sau avarieri, nu porniți motorul – **pericol de incendiu!** Înainte de punerea în funcțiune utilajul va fi supus reviziei de către un serviciu de asistență tehnică
- combinația de unealtă tăietoare, apărătoare, mâner și centură trebuie să fie aprobată și toate componentele trebuie să fie montate corespunzător
- tasta de oprire / cursorul combinat trebuie să permită acționarea ușoară
- Butonul de comandă rotativ al clapetei de șoc, blocatorul pârghiei de accelerație, pârghia de accelerație și roata de reglaj trebuie să funcționeze lin – pârghia de accelerație trebuie să revină de la sine în poziția de mers în gol. Din poziția $\overline{I}$ a butonului de comandă

rotativ al clapetei de şoc, acesta trebuie ca la apăsarea simultană a blocatorului pârghiei de accelerație și pârghiei de accelerație să revină în poziția de funcționare **I**

- Se verifică locașul fix al fișei cablului de aprindere – în cazul când fișa nu este bine fixată pot lua naștere scântei care aprind amestecul combustibil-aer – **pericol de incendiu!**
- unealta tăietoare sau unealta atașabilă: montaj corect, poziție fixă și stare ireproșabilă
- dispozitivele de protecție (de exemplu apărătoarea uneltei tăietoare, discul mobil) se verifică dacă prezintă deteriorări, respectiv uzură. Piesele avariate se înlocuiesc. Utilajul nu se va utiliza cu apărătoarea avariată sau cu discul mobil uzat (dacă inscripția și săgețile nu mai sunt lizibile)
- Nu se execută nici o modificare la dispozitivele de comandă și siguranță
- Mânerele se mențin curate și uscate, se îndepărtează uleiul și murdăria – important pentru dirijarea mai sigură a motoutilajului
- centura și mânerele se ajustează corespunzător mărimii corpului. În acest scop se vor respecta instrucțiunile din capitolul "Aplicarea centurii" și "Echilibrarea utilajului".

Motoutilajul se utilizează numai când se găsește în stare sigură de funcționare – **pericol de accident!**

Pentru cazul de urgență la utilizarea centurilor: exersați debarasarea rapidă de utilaj. În timpul probei, nu aruncați utilajul pe sol pentru a evita defectarea acestuia.

Pornirea motorului

Se execută la o distanță de minimum 3 metri de locul alimentării – nu în spații închise.

Numai pe teren uniform, adoptați o poziție stabilă și sigură, apucați bine motoutilajul – unealta de lucru nu trebuie să atingă nici un obiect și nici solul, pentru că la pornire acestea pot fi antrenate în mișcare de rotație.

Motoutilajul va fi operat numai de către o singură persoană – pe o circumferință de 15 m nu trebuie să se găsească alte persoane – nici la pornire – în urma obiectelor antrenate în mișcare centrifugă – **pericol de rănire!**

Evitați contactul cu unealta tăietoare – **Pericol de rănire!**

Motorul nu se demarează "manual" – pornirea se va face după cum este descris în manualul de utilizare. Unealta tăietoare se mișcă în continuare la scurt timp după eliberarea pârghiei de accelerație – **efect de inerție!**

Verificarea mersului în gol al motorului: Odată cu eliberarea pârghiei de accelerație – unealta tăietoare trebuie să se oprească la mers în gol.

Materialele ușor inflamabile (de ex. șpan de lemn, coajă de copac, iarbă uscată, combustibil) se vor ține la distanță de gazele de ardere fierbinți și de toba fierbinte de eșapament – **pericol de incendiu!**

Prinderea și dirijarea utilajului

Întotdeauna motoutilajul se ține ferm cu ambele mâini de mânere.

Asigurați întotdeauna o poziție sigură și stabilă.

La variantele cu mâner bimanual

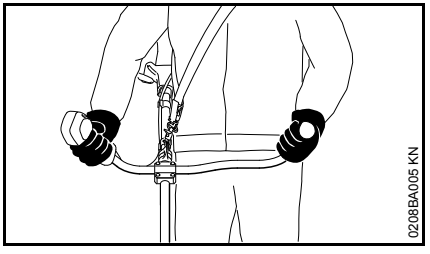

Mâna dreaptă pe mânerul de operare și mâna stângă pe mânerul tubular.

La variantele cu mâner circular

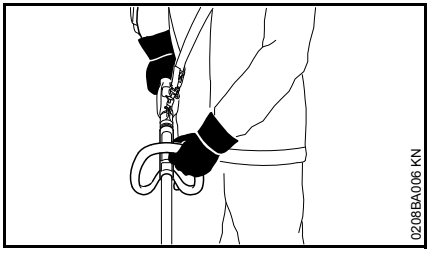

Mâna stângă pe mânerul circular, mâna dreaptă pe mânerul de operare – la fel și la stângaci.

În timpul lucrului

Asigurați întotdeauna o poziție sigură și stabilă.

În caz de pericol, respectiv la urgențe opriți imediat motorul – acționați tasta de oprire / cursorul combinat în direcția **0**.

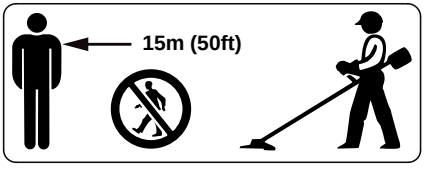

Materialele antrenate în mișcare centrifugă și proiectate pot produce accidente într-o arie extinsă din jurul locului de desfășurare a activității, motiv pentru care nu este permisă staționarea altor persoane pe o rază de 15 m. Această distanță se va păstra și față de obiecte (vehicule, ferestre) – **pericol de avariere a obiectelor!** Chiar și la distanțe de peste 15 m expunerea la pericol nu poate fi exclusă.

Atenție la mersul în gol ireproșabil al motorului, pentru ca la eliberarea pârghiei de accelerație unealta tăietoare să nu se mai rotească.

Verificați, respectiv corectați reglajul la mers în gol la intervale periodice. Dacă totuși unealta tăietoare se rotește la mers în gol apelați la serviciul de asistență tehnică. STIHL vă recomandă serviciul de asistență tehnică STIHL.

Atenție la polei, umezeală, zăpadă, remorci, teren neuniform etc. – **pericol de alunecare!**

Aveți grijă la obstacole: trunchiuri de copaci, rădăcini – **pericol de împiedicare!**

Lucrați numai din poziție verticală, niciodată nu vă poziționați în locuri instabile, pe o scară sau pe o platformă de lucru.

Este necesară o atenție mărită și precauție la purtarea căștii de protecție auditivă – deoarece percepția pericolului prin zgomote (țipete, tonuri de semnalizare etc.) este limitată.

Pauzele de lucru trebuie luate la momentele corespunzătoare pentru a evita oboseala și epuizarea – **pericol de accident!**

Lucrați calm și precaut – numai în condiții de bună vizibilitate și cu lumină suficientă. Lucrați cu atenție astfel încât să nu-i puneți pe ceilalți în pericol.

Motoutilajul produce gaze otrăvitoare de îndată ce motorul este în stare de funcționare. Aceste gaze sunt inodore și invizibile și conțin hidrocarburi nearse și benzol. Nu lucrați niciodată cu motoutilajul în spații închise sau slab aerisite – chiar și în cazul mașinilor cu catalizator.

La lucrări în canale, tranșee sau în spații strâmte schimbul de aer trebuie să se facă în condiții optime – **pericol mortal prin intoxicare!**

Opriți de îndată lucrul dacă prezentați stări de greață, dureri de cap, tulburări de vedere (de ex. câmpul vizual se micșorează), tulburări de auz, amețeală, scăderea capacității de concentrare – aceste simptome pot fi provocate printre altele de concentrații prea mari de gaze de ardere – **pericol de accident!**

Nu solicitați motoutilajul astfel încât să producă zgomot și gaze de ardere – nu lăsați motorul să funcționeze inutil, accelerați numai în timpul lucrului.

Nu fumați în timpul utilizării sau în apropierea motoutilajului – **pericol de incendiu!** Din sistemul de combustibil pot să apară vapori de benzină inflamabili.

Praful, aburii și fumul care iau naștere în timpul lucrului pot reprezenta un pericol pentru sănătate. În cazul emisiei puternice de praf sau fum purtați protecție respiratorie.

În cazul în care motoutilajul a fost supus unei solicitări necorespunzătoare (de ex. prin lovire sau prăbușire), înainte

de a fi folosit în continuare, neapărat se va verifica starea sigură de funcționare – vezi și capitolul "Înaintea pornirii".

Verificați în special etanșeitatea sistemului de combustibil și funcționarea dispozitivelor de siguranță. Nu utilizați în nici un caz în continuare motoutilajele care nu mai sunt sigure în funcționare. În caz de nesiguranță se va apela la serviciul de asistență tehnică.

Nu lucrați niciodată fără apărătoarea corespunzătoare pentru utilaj și unealta tăietoare – în urma obiectelor antrenate în mișcare centrifugă – **pericol de rănire!**

Verificați terenul: Obiecte solide – pietre, piese metalice și alte materiale similare pot fi antrenate în mișcare centrifugă și proiectate – chiar și la distanțe de peste 15 m – **pericol de rănire!** – și pot avaria unealta tăietoare precum și alte obiecte (de ex. autovehiculele parcate, geamuri) (avarierea materialelor).

Lucrați cu deosebită precauție pe terenuri fără vizibilitate, cu vegetație sălbatică.

La cosirea în arbuști înalți, sub tufișuri și garduri vii: Înălțimea de lucru cu unealta tăietoare este min. 15 cm – nu puneți în pericol animalele.

Înainte de a părăsi utilajul – opriți motorul.

Unealta tăietoare se verifică la intervale periodice, scurte și imediat dacă sesizați vreo modificare:

- opriți motorul, prindeți utilajul în siguranță, lăsați unealta tăietoare să ajungă în stare de repaus
- verificați starea și poziția stabilă, atenție la fisuri
- Atenție la gradul de ascuțire
- înlocuiți imediat uneltele tăietoare avariate sau tocite, chiar și în cazul unor fisuri minore

Curățați la intervale periodice suportul port-sculă de iarbă și vegetație – îndepărtați obstacolele din zona uneltei tăietoare sau apărătoarei.

Pentru înlocuirea uneltei tăietoare, opriți motorul – **pericol de rănire!**

În timpul funcționării mecanismul se încălzește. Nu atingeți mecanismul – **pericol de ardere!**

Uneltele tăietoare avariate sau fisurate nu se mai utilizează și nu se repară – prin sudură sau îndreptare – modificarea formei (decalibrare).

Particulele sau bucățile rupte se pot desface și îndrepta cu mare viteză către utilizator sau alte persoane – **răniri grave!**

Utilizarea capetelor cositoare

Apărătoarea uneltei tăietoare se completează cu piesele atașabile prezentate în manualul de utilizare.

Se utilizează numai apărătoarea având cuțitul montat conform dispozițiilor, pentru ca firul cositor să fie tăiat la lungimea permisă.

Pentru ajustarea firului cositor, la capetele cositoare cu reglare manuală neapărat opriți motorul – **pericol de rănire!**

Utilizarea necorespunzătoare cu fire cositoare prea lungi reduce turația de lucru a motorului. Prin urmare se produce frecarea continuă a ambreiajului, ceea ce duce la supraîncălzire și avarierea pieselor funcționabile (de ex. ambreiaj, componentele din plastic ale carcasei) – de ex. prin unealta tăietoare care se rotește în gol – **pericol de rănire!**

Utilizarea uneltelor tăietoare metalice

STIHL vă recomandă utilizarea uneltelor tăietoare metalice originale STIHL. În proprietățile lor, acestea sunt corelate optim cu utilajul și la cerințele utilizatorului.

Uneltele tăietoare metalice au o viteză mare de rotație. Prin urmare vor lua naștere forțe care acționează asupra utilajului, uneltei și materialului tăiat.

Uneltele tăietoare metalice se vor ascuți la intervale periodice conform dispozițiilor.

Uneltele tăietoare metalice ascuțite neuniform produc mutarea centrului de greutate, care poate solicita extrem de mult utilajul – **pericol de rupere!**

Tăișurile tocite sau ascuțite necorespunzător pot duce la o solicitare sporită a uneltei tăietoare metalice – din cauza pieselor fisurate sau sparte **pericol de rănire!**

Verificați unealta tăietoare metalică după orice atingere cu obiecte dure (de ex. pietre, bucăți de stâncă, piese metalice) (cum ar fi prezența fisurilor și deformărilor). Bavurile și alte aglomerări vizibile de material se vor îndepărta deoarece acestea se pot desprinde oricând în timpul funcționării și ulterior pot fi antrenate în mișcare centrifugă – **pericol de rănire!**

Când unealta tăietoare metalică aflată în mișcare rotativă dă peste o piatră sau alt obiect dur, se pot produce scântei care, la rândul lor, pot incendia în anumite condiții materialele ușor inflamabile. Chiar și plantele uscate și vreascurile sunt ușor inflamabile, în special în condiții de temperaturi ridicate și de vreme uscată. În caz de pericol de incendiu, nu folosiți unealta tăietoare metalică în apropierea materialelor ușor inflamabile, plantelor uscate sau vreascurilor. Edificați-vă neapărat în privința eventualelor pericole de incendiu, contactând serviciul forestier competent în acest sens.

Pentru reducerea pericolelor indicate, apărute la funcționarea unei unelte tăietoare metalice, este interzis ca diametrul uneltei tăietoare mecanice folosite să fie prea mare. Nu are voie să fie prea grea. Trebuie să fie fabricată din materiale de calitate suficientă și să aibă o geometrie adecvată (formă, grosime).

O unealtă tăietoare metalică nefabricată de STIHL nu trebuie să fie mai grea, mai groasă sau să aibă o altă formă iar diametrul nu trebuie să fie mai mare decât diametrul maxim acceptat de STIHL pentru respectivul motoutilaj – **pericol de rănire!**

Vibrații

O perioadă mai îndelungată de utilizare a motoutilajului poate duce la afecțiuni ale circulației periferice a mâinilor induse de vibrații ("boala degetelor albe").

Nu se poate stabili o durată general valabilă de utilizare deoarece aceasta depinde de mai mulți factori de influență.

Durata de utilizare este prelungită prin:

- Protecția mâinilor (mănuși călduroase)
- Pauze

Durata de utilizare este scurtată prin:

- tendință specială spre afecțiuni circulatorii (caracteristici: adeseori degete reci, tremurături)
- temperaturi exterioare scăzute
- intensitatea forței cu care se prinde utilajul (o forță prea mare împiedică circulația periferică)

În cazul unei utilizări periodice, de lungă durată a motoutilajului și la apariția repetată a semnelor caracteristice (de ex. tremurături ale degetelor) se recomandă un consult medical.

Întreținere și reparații

Executați întreținerea motoutilajului la intervale periodice. Se vor efectua numai lucrările de întreținere și reparații descrise în manualul de utilizare. Toate celelalte lucrări vor fi executate de către serviciul de asistență tehnică.

Pentru executarea lucrărilor de întreținere și reparații, STIHL vă recomandă să vă adresați serviciului de asistență tehnică STIHL. Serviciile de asistență tehnică STIHL sunt instruite la intervale periodice de timp și vă pot pune la dispoziție documentația tehnică necesară.

Utilizați numai piese de schimb de înaltă calitate. În caz contrar apare pericolul accidentării sau avarierii motoutilajului. Pentru orice nelămurire adresați-vă unui serviciu de asistență tehnică.

STIHL vă recomandă utilizarea pieselor de schimb originale STIHL. Datorită caracteristicilor lor acestea sunt optime pentru produs și corespund cerințelor utilizatorului.

Pentru lucrări de reparație, întreținere și curățare, întotdeauna **opriți motorul și scoateți fișa bujiei – pericol de rănire** prin pornirea accidentală a motorului! – Excepție: reglarea carburatorului și regimului de mers în gol.

Nu puneți motorul în funcțiune cu demarorul când fișa bujiei este scoasă sau când bujia este deșurubată – **pericol de incendiu** din cauza scânteilor din exteriorul cilindrului!

Nu executați lucrări de întreținere asupra motoutilajului și nici nu-l depozitați în apropiere de flacără deschisă – din cauza carburantului **pericol de incendiu!**

Verificați la intervale periodice etanșeitatea capacului de rezervor.

Utilizați numai bujii noi, aprobate de STIHL – vezi "Date Tehnice".

Verificați cablul de aprindere (izolație ireproșabilă, conexiune stabilă).

Verificați starea ireproșabilă a tobei de eșapament.

Nu lucrați cu toba de eșapament defectă sau fără toba de eșapament – **pericol de incendiu!** – **Perturbarea auzului!**

Nu atingeți toba de eșapament fierbinte – **pericol de ardere!**

Starea elementelor antivibrații influențează comportamentul la vibrații – controlați elementele antivibrații la intervale periodice.

Simbolurile dispozitivelor de protecție

Săgeata de pe apărătoarea uneltei tăietoare indică sensul de rotație al uneltei tăietoare.

Unele dintre următoarele simboluri se găsesc în partea exterioară a apărătoarei și prezintă combinația permisă unealtă tăietoare / apărătoare.

Apărătoarea poate fi utilizată împreună cu capetele cositoare.

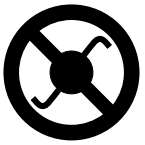

Apărătoarea nu poate fi utilizată împreună cu capetele cositoare.

Apărătoarea poate fi utilizată împreună cu discurile de tuns iarba.

Apărătoarea nu poate fi utilizată împreună cu discurile de tuns iarba.

Apărătoarea poate fi utilizată împreună cu cuțitele de defrișat.

Apărătoarea nu poate fi utilizată împreună cu cuțitele de defrișat.

Apărătoarea nu poate fi utilizată împreună cu cuțitele tocătoare.

Apărătoarea nu poate fi utilizată împreună cu fierăstraiele circulare.

Centură

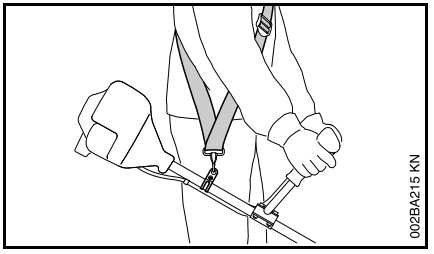

- utilizați centura
- motoutilajul cu motorul aflat în funcțiune se agață de centură

Discurile de tuns iarba se utilizează împreună cu o centură (pentru un umăr)!

Cap cositor cu fir cositor

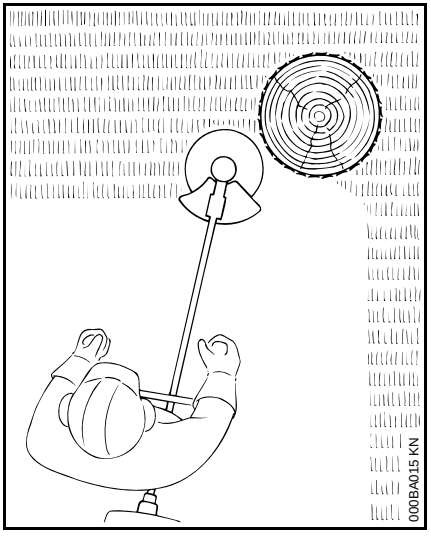

La "tăiere" moale – pentru tăierea curată și a marginilor adâncite din jurul arborilor, stâlpilor de garduri etc. – reducerea gradului de distrugere a scoarței copacului.

În fișa însoțitoare a respectivului cap cositor se găsește descrierea detaliată. Echipați capul cositor doar conform indicațiilor din fișa însoțitoare.

AVERTISMENT

Nu înlocuiți capul cositor cu sârme metalice – **pericol de accidentare!**

Cap cositor cu cuțite din plastic –STIHL PolyCut

Pentru cosirea marginilor pajiștilor neuniforme (fără stâlpi, garduri, copaci și obstacole similare).

Respectați marcajele de uzură!

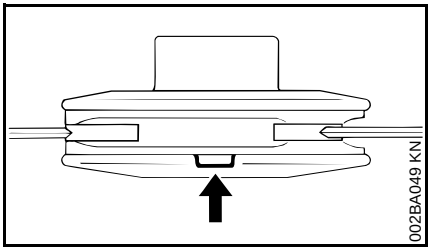

În cazul când la capul cositor PolyCut unul dintre marcaje a fost depășit în partea inferioară (săgeată): capul cositor nu se va mai utiliza și se va înlocui cu altul nou! **Pericol de rănire** prin componentele uneltei antrenate în mișcare centrifugă!

Respectați neapărat instrucțiunile de întreținere ale capului cositor PolyCut!

În locul cuțitelor de plastic, cpul cositor PolyCut poate fi echipat și cu fir cositor.

În fișa însoțitoare a respectivului cap cositor se găsește descrierea detaliată. Echipați capul cositor doar conform indicațiilor din fișa însoțitoare, cu cuțite din plastic sau fire cositor din plastic.

AVERTISMENT

În locul firului cositor nu utilizați sârme metalice – **pericol de accidentare!**

Pericol de recul la uneltele tăietoare metalice

AVERTISMENT

La întrebuințarea uneltelor tăietoare metalice apare pericolul de recul atunci când unealta atinge un obstacol dur (trunchi de copac, creangă, ciot de copac, piatră sau orice similar). Ca urmare utilajul va fi antrenat înapoi – în sens contrar sensului de rotație al uneltei.

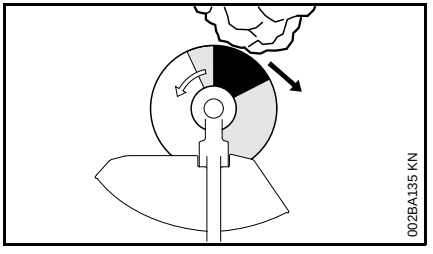

Pericolul crescut de recul apare atunci când unealta atinge un obstacol în **zona neagră**.

Disc de tuns iarba

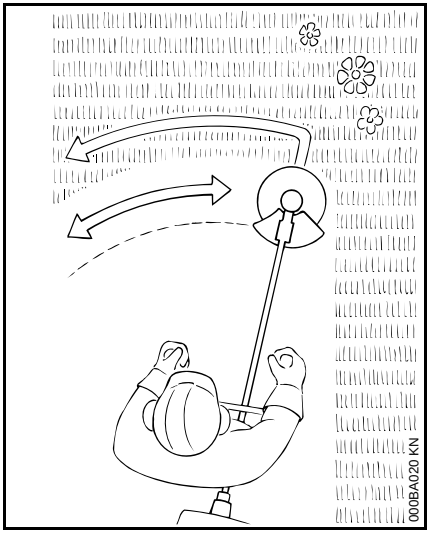

Numai pentru ierburi și rădăcini – conduceți utilajul ca pe o coasă.

⚠ AVERTISMENT

Utilizarea necorespunzătoare duce la avarierea discului de tuns iarba – în urma pieselor antrenate în mișcare centrifugă **pericol de rănire!**

În cazul constatării unei stări de tocire accentuată ascuțiți discul de tuns iarba conform prescripțiilor.

Combinații permise de unealtă tăietoare, apărătoare, mâner, centură

Unealta tăietoare	Apărătoare	Toartă	Centură portantă
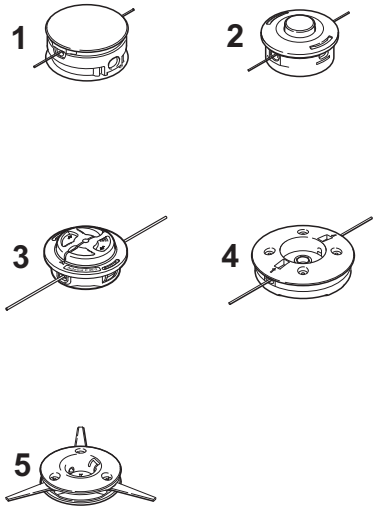	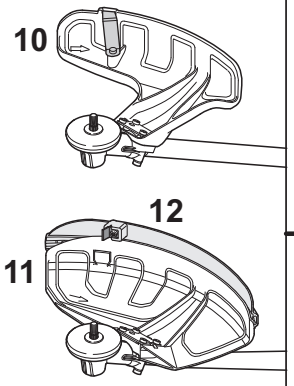	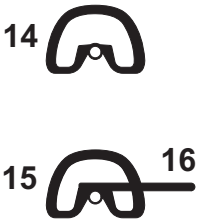 	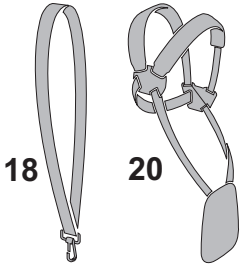 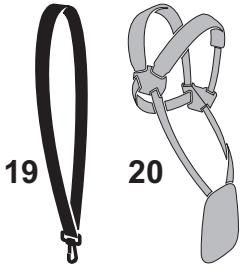
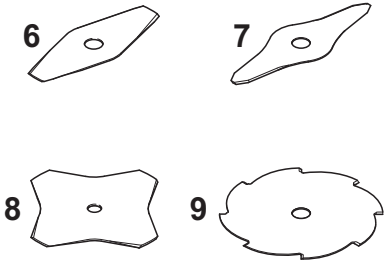	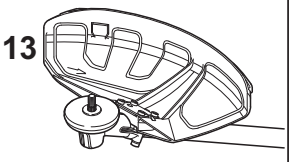	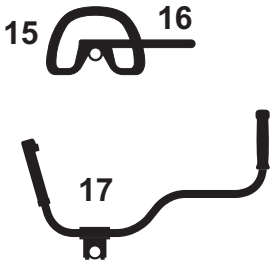	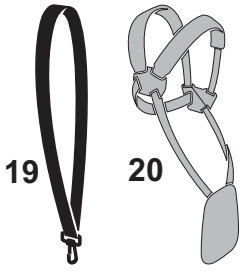

0000-GXX-5225-A0

Combinații permise

În funcție de unealta tăietoare se va alege combinația corectă din tabel!

AVERTISMENT

Din motive de siguranță este acceptată combinarea numai a variantelor de unelte tăietoare, apărătoare, mâner și centuri existente pe câte un rând din tabel. Alte combinații nu sunt permise – **pericol de accident!**

Unelte tăietoare

Capete cositoare

1 STIHL SuperCut 20-2
2 STIHL AutoCut 25-2
3 STIHL AutoCut C 26-2
4 STIHL DuroCut 20-2
5 STIHL PolyCut 20-3

Unelte tăietoare metalice

6 Disc de tuns iarba 230-2 (Ø 230 mm)
7 Disc de tuns iarba 260-2 (Ø 260 mm)
8 Disc de tuns iarba 230-4 (Ø 230 mm)
9 Disc de tuns iarba 230-8 (Ø 230 mm)

AVERTISMENT

Nu se acceptă discuri de tuns iarba din materiale nemetalice.

Apărătoare

10 Apărătoare pentru capetele cositoare
11 Apărătoare **cu**
12 ecran și cuțit pentru capetele cositoare
13 Apărătoare **fără** ecran și cuțit pentru toate uneltele tăietoare metalice

Mânere

14 Mâner circular
15 Mâner circular **cu**
16 Cadru (limitator de pas)
17 Mâner bimanual

Centuri

18 Centura de umăr se poate utiliza
19 Centura de umăr trebuie utilizată
20 Centura dublă de umeri se poate utiliza

Unelte atașabile permise

Următoarele unelte atașabile STIHL pot fi montate pe motoutilajul de bază:

Unealtă atașabilă	Utilizare
RG [1)]	Utilaj de eliminare a buruienilor

[1)] pentru utilajele cu mâner rotund folosiți cadrul (limitator de pas)

Ataşarea mânerului bimanual

Ataşarea mânerului tubular

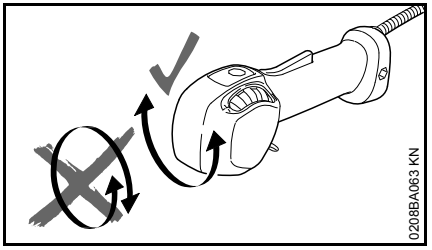

Mânerul de operare **nu** trebuie să fie rotit în jurul axului longitudinal între despachetarea utilajului şi montarea pe mânerul tubular.

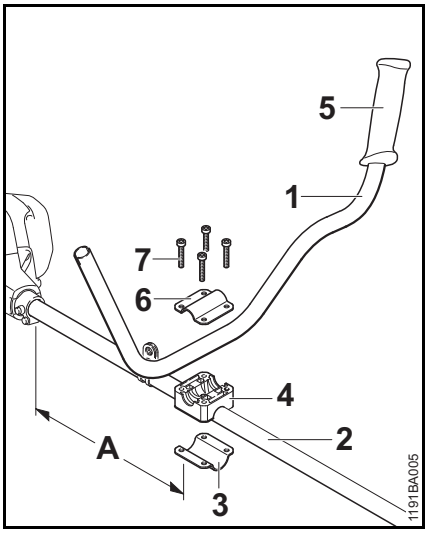

- fixaţi mânerul tubular (1) la distanţa (A) de cca. 40 cm (15 ţoli) înaintea carcasei motorului pe tija (2)
- poziţionaţi brăţara de prindere (3) şi reazemul mânerului (4) pe tija (2)

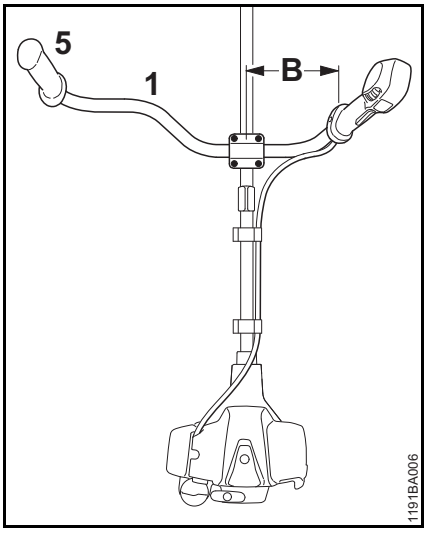

- introduceţi mânerul tubular (1) în reazemul mânerului astfel încât distanţa (B) să nu depăşească 15 cm (6 ţoli) – pentru aceasta, mânerul din cauciuc (5) trebuie să se situeze la stânga (văzut dinspre motor înspre mânerul tubular)
- aşezaţi brăţara de prindere (6) pe reazemul mânerului
- Introduceţi şuruburile (7) prin orificiile componentei şi înşurubaţi-le până la aşezare în prâţara de prindere (3)
- centraţi mânerul tubular
- strângeţi şuruburile

Atașarea mânerului de operare

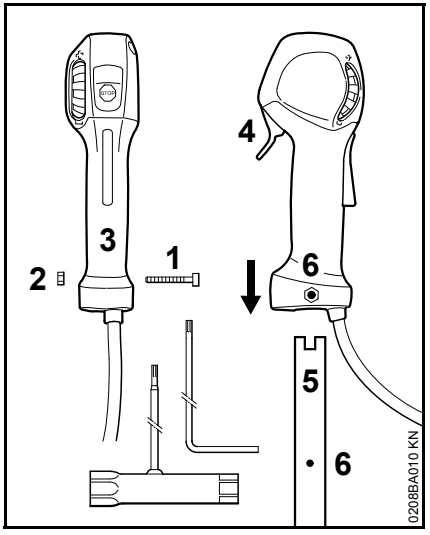

- desfaceți șurubul (1) – piulița (2) rămâne în mânerul de comandă (3)
- împingeți mânerul de operare cu pârghia de accelerație (4) în direcția mecanismului de antrenare care se află la capătul mânerului tubular (5), până când orificiile (6) se aliniază
- introduceți și strângeți șurubul (1)

Fixarea cablului de accelerație

INDICAȚIE

Cablul de accelerație nu se îndoaie și nu se așează la unghiuri mici – pârghia de accelerație trebuie să fie ușor deplasabilă!

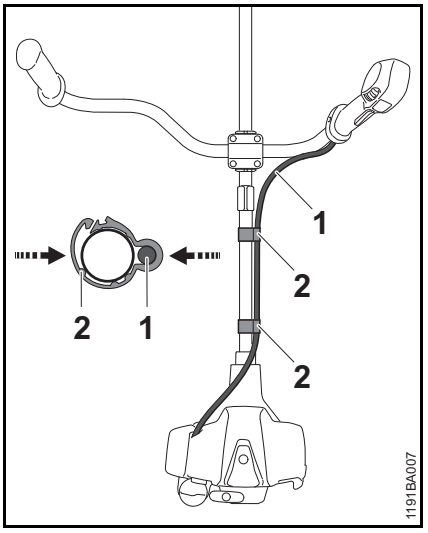

- Poziționați suportul cablului de accelerație (2) și cablul de accelerație (1) pe tijă
- Presați suportul cablului de accelerație (2). Suportul cablului de accelerație (2) face clic în poziție

Reglarea cablului de accelerație

- Verificați reglajul cablului de accelerație – vezi "Verificarea și întreținerea de către utilizator"

Atașarea mînerului circular

Utilizarea mânerului-cadru

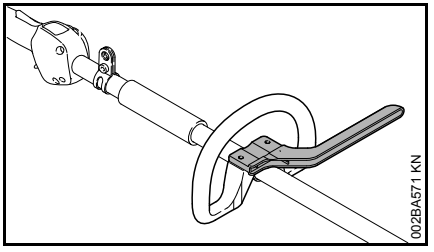

În funcție de unealta tăietoare întrebuințată – vezi "Combinații permise de unealtă tăietoare, apărătoare, mâner și centură" – la mânerul circular se va atașa un cadru care servește ca limitator în trepte.

Cadrul se găsește în programul de livrare al utilajului sau se livrează ca accesoriu special.

Montarea mânerului circular cu cadru

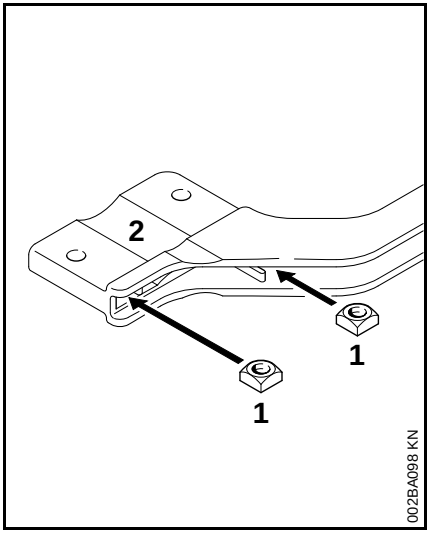

- introduceți piulița pătrată (1) în cadru (2) – aduceți alezajele spre capac

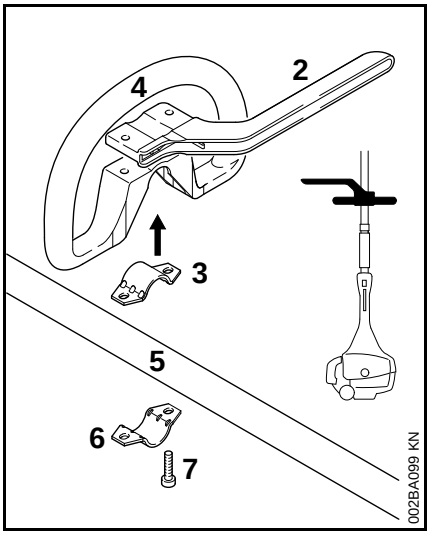

- așezați brățara (3) în mânerul circular (4) și poziționați-le împreună pe tijă (5)
- aplicați brățara (6)
- poziționați cadrul (2) – atenție la poziție!
- aduceți alezajele spre capac
- introduceți șuruburile (7) în orificii – și rotiți-le până la poziționarea pe cadru
- în continuare se procedează ca la "Fixarea mânerului circular"

Montarea mânerului circular fără cadru

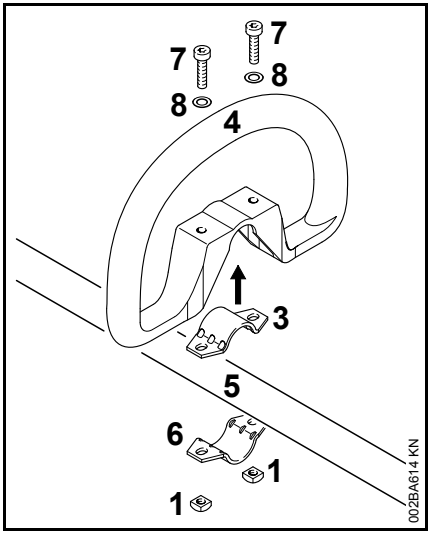

- așezați brățara (3) în mânerul circular (4) și poziționați-le împreună pe tijă (5)
- aplicați brățara (6)
- aduceți alezajele spre capac
- introduceți șaiba (8) pe șurubul (7), iar acesta în orificiu, rotind piulița pătrată (1) – până la limită
- în continuare se procedează ca la "Fixarea mânerului circular"

Centrarea şi fixarea mânerului circular

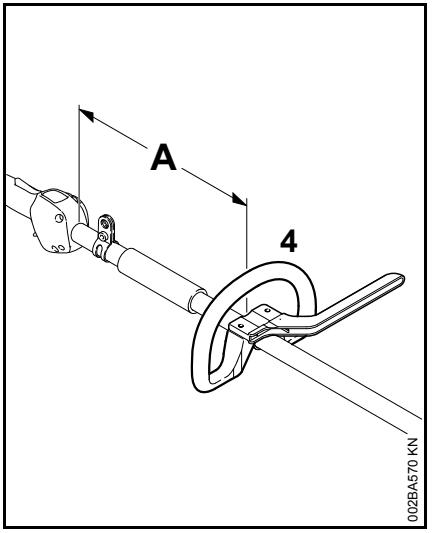

Prin modificarea distanței (A) mânerul circular poate fi ajustat în poziția optimă pentru utilizator și pentru cazul de utilizare.

Recomandare: distanța (A) cca. 30 cm (12 țoli)

- împingeți mânerul circular în poziția dorită
- centrați mânerul circular (4)
- strângeți șuruburile astfel încât mânerul circular să nu se mai poată roti în jurul tijei – când nu este montat cadrul: în caz de nevoie țineți contra la piulițe

Atașarea inelului de tracțiune

Variantă de execuție din material plastic

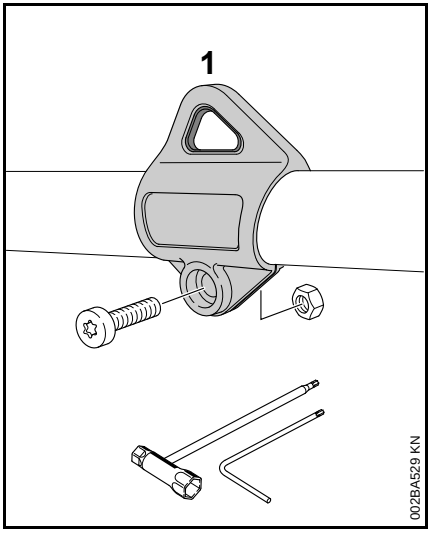

Poziția inelului de tracțiune, vezi "Componente principale".

- Poziționați inelul de tracțiune (1) pe tijă și presați-l pe tijă
- poziționați piulița M5 în locașul hexagonal al inelului de susținere
- Înșurubați șurubul M5x14
- Centrați inelul de susținere
- Strângeți șurubul

Atașarea apărătorii

Atașarea apărătorii

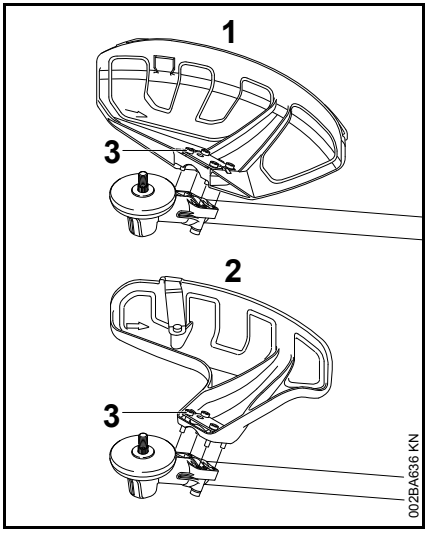

1 Apărătoare pentru uneltele cositoare

2 Apărătoare pentru capetele cositoare

Apărătoarele (1) și (2) se fixează pe mecanism în același fel.

- așezați apărătoarea pe mecanism
- se introduc și se strâng șuruburile (3)

Atașarea ecranelor și cuțitului

AVERTISMENT

Pericol de rănire în urma aruncării de obiecte și a contactului cu unealta tăietoare. La folosirea capetelor cositoare, ecranul și cuțitul întotdeauna trebuie să fie montate la apărătoare (**1**).

Atașarea ecranului

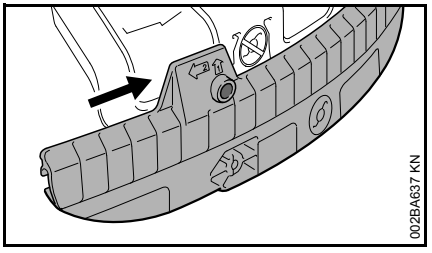

- Culisați canelura de ghidare a ecranului pe șina apărătorii, până la înclichetare

Demontarea ecranului de protecție

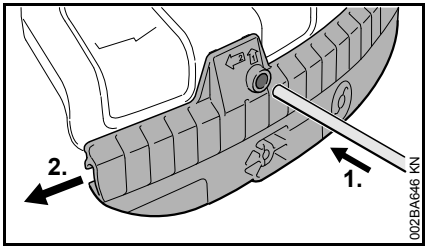

- împingeți dornul în alezajul ecranului și cu dornul culisați simultan ecranul puțin către stânga
- Scoateți complet ecranul de pe apărătoare

Atașarea cuțitului

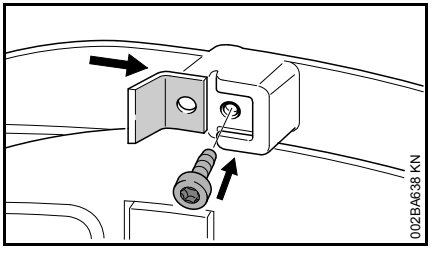

- Culisați cuțitul în canelura de ghidare din ecran
- introduceți și strângeți șurubul

Atașarea uneltei tăietoare

Scoaterea din funcțiune a motoutilajului

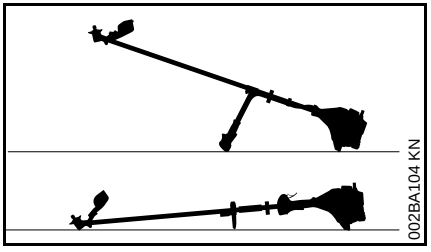

- Oprirea motorului
- poziționați motoutilajul în așa fel încât suportul port-unealtă tăietoare să fie îndreptat în sus

Piese de fixare pentru uneltele tăietoare

În funcție de unealta tăietoare care se livrează împreună cu echipamentul unui nou utilaj, programul de livrare a pieselor de fixare pentru unealta tăietoare poate să difere.

Volum de livrare cu piese de fixare

Se pot atașa capete cositoare și unelte tăietoare metalice.

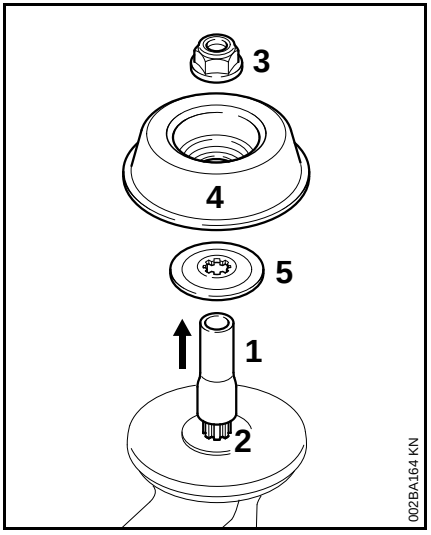

Pentru aceasta sunt necesare în plus piulița (3), discul mobil (4) și discul de presiune (5), în funcție de tipul uneltei tăietoare.

Piesele se găsesc în setul de piese care se livrează împreună cu utilajul și sunt disponibile ca accesorii speciale.

Înlăturați fixarea de siguranță pentru transport

- Trageți furtunul (1) de pe arbore (2)

Volum de livrare fără piese de fixare

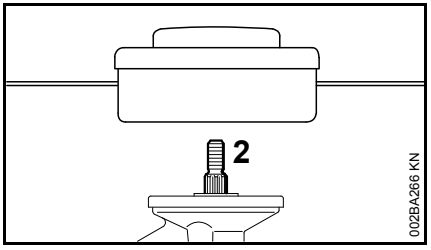

Se pot atașa numai acele capete cositoare care se fixează direct pe arbore (2).

Blocarea arborelui

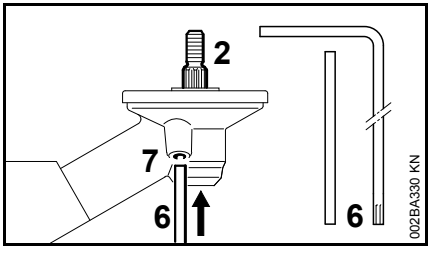

Pentru montarea și demontarea uneltelor tăietoare se va bloca arborele (2) cu ajutorul dornului (6) sau șurubelniței-vinclu (6). Piesele fac parte din programul de livrare și sunt disponibile ca accesorii speciale.

- Introduceți dornul (6) sau șurubelnița-vinclu (6) până la opritor în alezajul (7) din mecanismul de antrenare – apăsați ușor
- pe arbore, piuliță sau unealta tăietoare până când dornul se fixează iar arborele se blochează

Demontarea pieselor de fixare

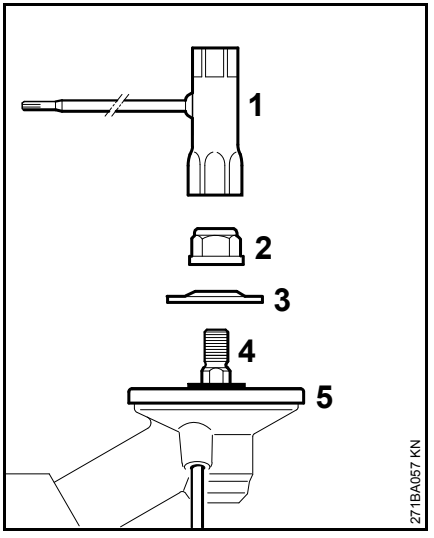

- Blocarea arborelui
- slăbiți cu cheia combinată (1) piulița (2) în sens orar (filet pe stânga) și scoateți pilița
- Trageți discul de presiune (3) de pe arbore (4), nu scoateți discul de presiune (5)

Atașarea uneltei tăietoare

AVERTISMENT

Utilizați apărătoarea corespunzătoare uneltei tăietoare – vezi capitolul "Atașarea apărătorii".

Aplicați capul cositor cu racordare filetată

Păstrați în siguranță fișa tehnică însoțitoare a capului cositor.

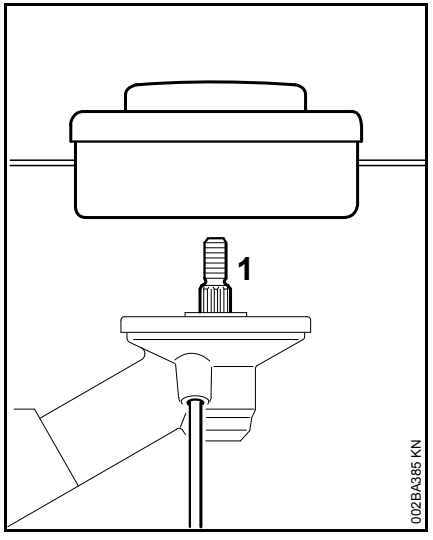

- rotiți capul cositor în sens contrar sensului orar până la opritorul de pe arborele (1)
- Blocarea arborelui
- fixați capul cositor

INDICAȚIE

extrageți din nou unealta de blocare a arborelui

Demontarea capul cositor

- Blocarea arborelui
- rotiți capul cositor în sens orar

Aplicarea uneltei tăietoare metelice

Păstrați la loc sigur prospectul însoțitor și ambalajul uneltei tăietoare metalice.

AVERTISMENT

Purtați mănuși de protecție – pericol de rănire prin muchii de tăiere ascuțite!

Montați întotdeauna o singură unealtă tăietoare metalică!

Poziționarea corectă a uneltei tăietoare

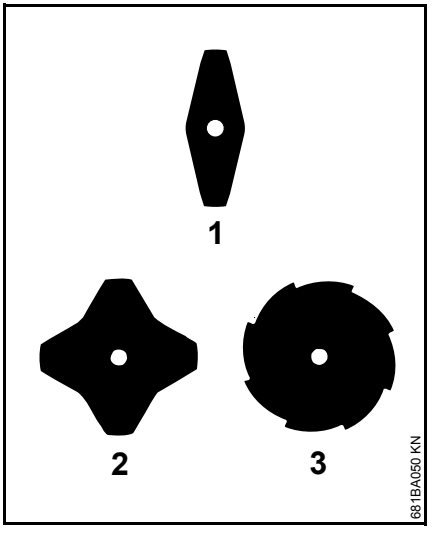

La uneltele de tăiat iarba (1) și (2) muchiile tăietoare pot fi orientate în oricare direcție – aceste unelte tăietoare se pretează de regulă la evitarea uzării unilaterale.

La discul de tuns iarba (3) muchiile tăietoare trebuie să indice sensul orar.

AVERTISMENT

Respectați săgeata care indică direcția de rotație de pe partea interioară a apărătoarei.

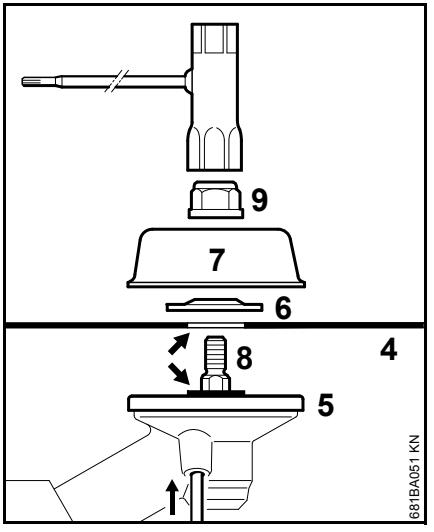

- Poziționați unealta tăietoare (4) pe discul de presiune (5)

AVERTISMENT

Îmbinarea (săgeată) trebuie să pătrundă în alezajul uneltei tăietoare.

Fixarea uneltei tăietoare

- așezați discul de presiune (6) – partea proeminentă în sus
- aplicați discul mobil (7)
- blocați arborele (8)
- rotiți în sens contrar sensului orar pe arbore piulița (9) și strângeți

AVERTISMENT

înlocuiți piulița ușor accesibilă.

INDICAȚIE

extrageți din nou unealta de blocare a arborelui

Demontarea uneltei tăietoare metalice

AVERTISMENT

Purtați mănuși de protecție – pericol de rănire prin muchii de tăiere ascuțite!

- Blocarea arborelui
- desfaceți piulița rotind-o în sens orar
- scoateți unealta tăietoare și componentele de fixare ale acesteia de pe mecanismul de antrenare – pentru aceasta discul de presiune (5) **nu** trebuie să fie scos

Combustibil

Motorul va funcționa cu un amestec de carburant format din benzină și ulei de motor.

AVERTISMENT

Evitați contactul direct al pielii cu combustibilul și inhalarea vaporilor de combustibil.

MotoMix STIHL

STIHL vă recomandă utilizarea MotoMix STIHL. Acest carburant mixt nu conține benzol, plumb, se caracterizează printr-o cifră octanică ridicată și oferă întotdeauna raportul de amestec corect.

MotoMix STIHL este un amestec destinat duratei maxime de viață a motorului și conține ulei STIHL de motor în doi timpi HP Ultra.

MotoMix nu este disponibil pe toate piețele.

Mixarea combustibilului

INDICAȚIE

Substanțele combustibile necorespunzătoare sau un raport de amestec care se abate de la norme pot duce la avarii serioase ale grupului motor. Benzina sau uleiul de motor de calitate inferioară pot avaria motorul, garniturile, conductele și rezervorul de combustibil.

Benzina

Întrebuințați numai **benzină** de calitate cu o cifră octanică de minimum 90 ROZ – cu sau fără plumb.

Benzina cu o proporție de alcool mai mare de 10% poate cauza la avarieri în funcționare la motoarele cu carburatoare reglabile manual și, prin urmare, nu se va utiliza la aceste motoare.

Motoarele cu M-Tronic furnizează putere completă cu o benzină cu până la 25% proporția de alcool (E25).

Ulei de motor

Dacă se amestecă chiar combustibilul, atunci se poate folosi numai un ulei STIHL de motor în doi timpi sau un alt ulei de motor pentru înaltă performanță din clasele JASO FB, JASO FC, JASO FD, ISO-L-EGB, ISO-L-EGC sau ISO-L-EGD.

STIHL recomandă utilizarea unui ulei STIHL de motor în doi timpi HP Ultra sau a unui ulei de motor pentru înaltă performanță pentru a putea asigura valorile-limită privind emisiile pentru întreaga durată de utilizare a mașinii.

Raport de amestec

la ulei STIHL de motor în doi timpi 1:50; 1:50 = 1 parte ulei + 50 părți benzină

Exemple

Cantitatea de benzină	Ulei pentru motor în doi timpi STIHL 1:50	
litru	litru	(ml)
1	0,02	(20)
5	0,10	(100)
10	0,20	(200)

Cantitatea de benzină	Ulei pentru motor în doi timpi STIHL 1:50	
litru	litru	(ml)
15	0,30	(300)
20	0,40	(400)
25	0,50	(500)

- Intr-o canistră specială de combustibil mai întâi se introduce uleiul de motor, apoi se adaugă benzina și se amestecă temeinic

Depozitarea amestecului de combustibil

Depozitați numai în recipiente permise pentru păstrarea combustibilului, la loc sigur, uscat și răcoros, protejat de razele de lumină și de soare.

Amestecul de combustibil se alterează – mixați numai necesarul pentru câteva săptămâni. Nu depozitați amestecul de combustibil mai mult de 30 zile. Dacă este expus la lumină, soare, temperaturi scăzute sau ridicate amestecul de combustibil poate deveni mai rapid inutilizabil.

STIHL MotoMix poate fi însă depozitat fără probleme până la cel mult 2 ani.

- Înaintea alimentării scuturați bine canistra cu amestecul de combustibil.

AVERTISMENT

În canistră se poate crea presiune – deschideți cu atenție.

- Rezervorul de combustibil și canistra se vor curăța la intervale periodice

Deversați restul de combustibil și lichidul folosit la curățare conform normelor și condițiilor ecologice!

Alimentarea cu combustibil

Capacul rezervorului de combustibil

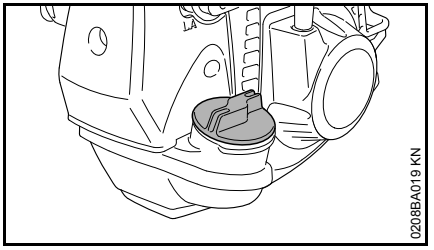

AVERTISMENT

La alimentarea pe teren neuniform poziționați întotdeauna în capacul în sus.

- pe teren uniform utilajul se poziționează în așa fel încât capacul să fie îndreptat în sus
- capacul și zona adiacentă se curăță înaintea alimentării, pentru ca în rezervorul de combustibil să nu pătrundă murdărie

Deschideți capacul rezervorului

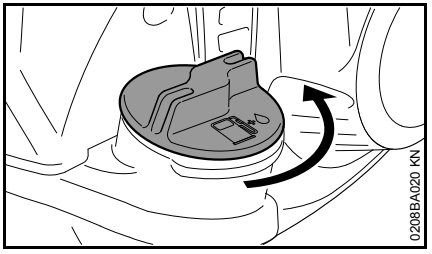

- rotiți capacul în sens contrar sensului orar până când poate fi scos de la orificiul rezervorului
- scoateți capacul rezervorului

Alimentarea cu combustibil

La alimentare combustibilul nu trebuie să se reverse iar rezervorul nu se va umple până la refuz.

STIHL vă recomandă sistemul de alimentare STIHL pentru combustibil (accesorii speciale).

- Alimentarea cu combustibil

Închideți capacul rezervorului

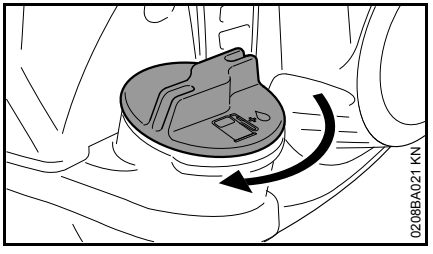

- poziționați capacul
- rotiți capacul până la limită în sens orar și strângeți-l manual cât de mult posibil

Aplicarea centurii

Tipul și execuția centurii depind de piața locală.

La utilizarea centurii – vezi capitolul "Combinațiile permise de unealtă tăietoare, apărătoare, mâner și centură".

Centură de umăr

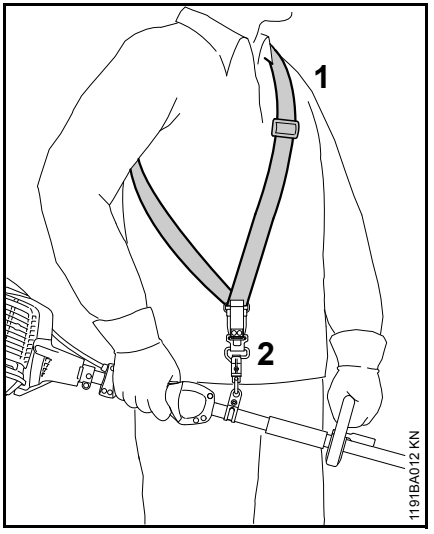

- așezați-vă centura de umăr (1)
- reglați lungimea centurii în așa fel încât cârligul-carabină (2) să se găsească la aproximativ un lat de palmă sub coapsa dreaptă
- Echilibrarea utilajului

Centură dublă de umeri

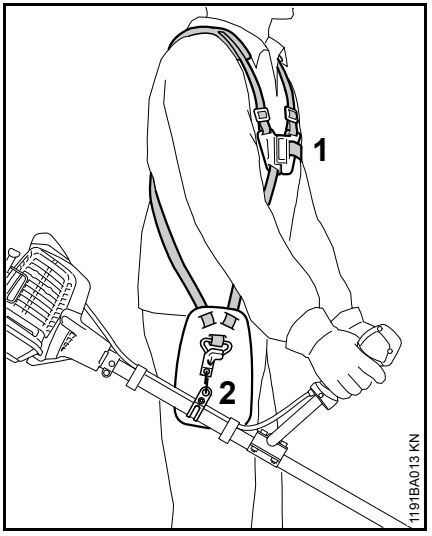

- Aplicați centura dublă de umeri (1).
- reglați lungimea centurii în așa fel încât cârligul-carabină (2) să se găsească la aproximativ un lat de palmă sub coapsa dreaptă
- Echilibrarea utilajului

Agățați utilajul de centură

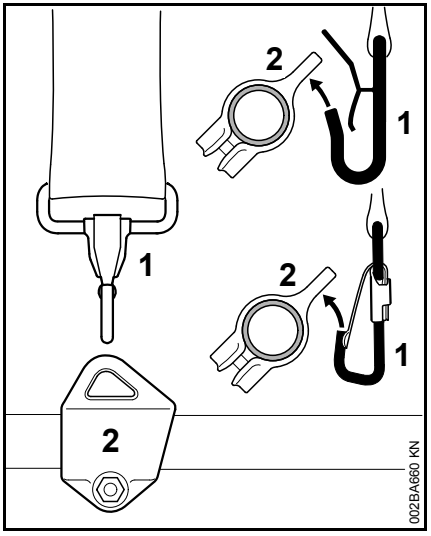

Tipul și execuția centurii și cârligului-carabină depind de piața locală.

- Agățați cârligul-carabină (1) de inelul de tracțiune (2) al tijei.

Scoaterea utilajului de la centură

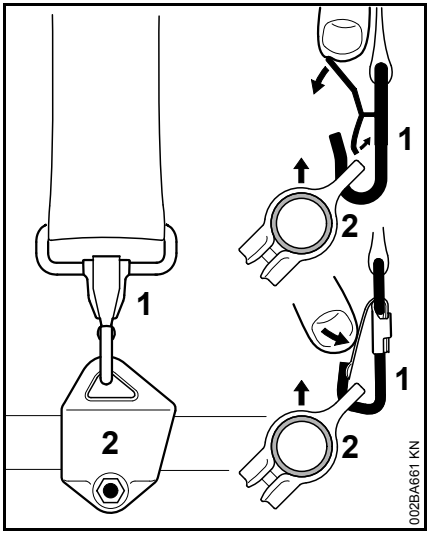

- Apăsați pe eclisa cârligului-carabină (1) și scoateți inelul de tracțiune (2) din cârlig.

Debarasarea rapidă

AVERTISMENT

În momentul unui pericol iminent trebuie să vă debarasați de urgență de utilaj. exersați debarasarea rapidă de utilaj. În timpul probei nu aruncați utilajul pe sol pentru a evita defectarea acestuia.

Pentru debarasare, exersați dezagățarea rapidă a utilajului din cârligul-carabină – procedați în acest scop conform capitolului "Dezagățarea utilajului la centură".

La utilizarea unei centuri de umăr simple: Exersați scoaterea de pe umăr a centurii.

La utilizarea unei centuri de umăr duble: Exersați deschiderea rapidă și scoatarea centurii de pe umăr.

echilibrați utilajul

Echilibrarea utilajului

În funcție de unealta tăietoare atașată, utilajul se echilibrează în mod diferit.

Până la îndeplinirea condițiilor prezentate la capitolul "Poziții pendulare", se vor efectua următorii pași:

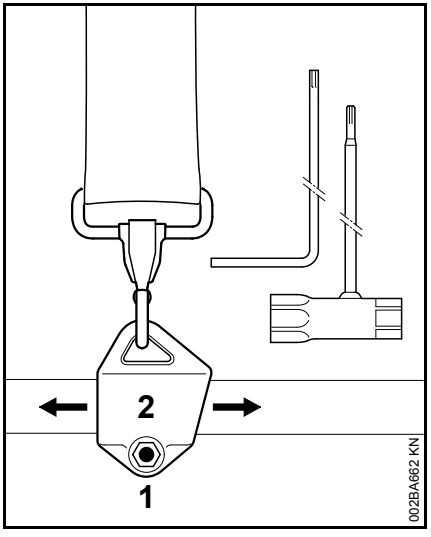

- Slăbiți șurubul (1)
- Deplasați inelul de tracțiune (2).
- strângeți ușor șurubul
- lăsați utilajul să se balanseze
- verificați poziția pendulară

Poziţii pendulare

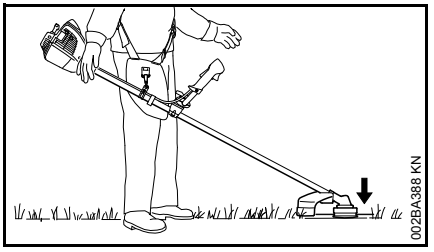

Uneltele cositoare cum sunt capetele cositoare, discurile de tuns iarba și cuțitele de defrișat

- trebuie să se așeze ușor pe sol

Dacă s-a atins poziția pendulară corectă:

- șurubul de la inelul de tracțiune se strânge ferm

Pornirea / oprirea motorului

Elemente de comandă

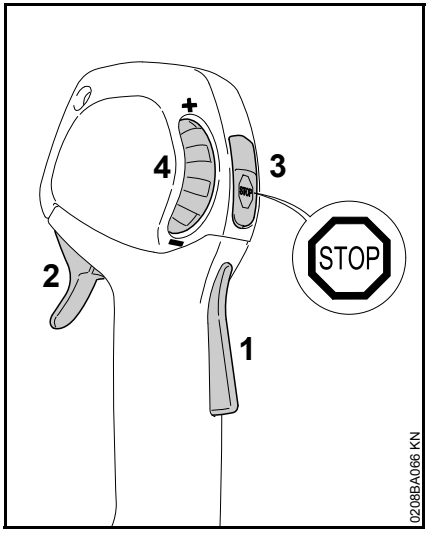

1 Blocatorul pârghiei de accelerație
2 Pârghia de accelerație
3 Tasta de oprire – cu pozițiile **Funcționare** și **Stop**. Pentru oprirea sistemului de aprindere trebuie să se apese pe tasta de oprire (⏻) – vezi "Funcția tastei de oprire și sistemului de aprindere"
4 Roata de reglaj – pentru limitarea cursei pârghiei de accelerație – vezi "Funcția roții de reglaj"

Funcționarea tastei de oprire și sistemului de aprindere

La acționarea tastei de oprire aprinderea se decuplează iar motorul se oprește. După eliberare, tasta de oprire revine automat în poziția **Funcționare**: După oprirea motorului, în poziția Funcționare se activează din nou automat aprinderea – motorul este gata de pornire și poate fi demarat.

Funcția roții de reglaj

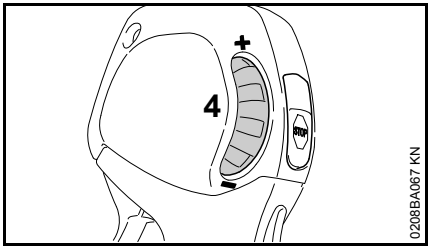

Cu roata de reglaj (4), cursa pârghiei de accelerație și în consecință, gama de turație a motorului, poate fi reglată în mod continuu între mersul în gol și accelerație completă:

– Rotiți roata de reglaj (4) în direcția **–** : cursa pârghiei de accelerație se scurtează iar turația maximă reglată a motorului se reduce
– Rotiți roata de reglaj (4) în direcția **+**: cursa pârghiei de accelerație se lungește iar turația maximă reglată a motorului crește
– Apăsând puternic pe pârghia de accelerație se poate accelera complet în ciuda limitării setate pentru accelerație completă – în asemenea situații, limitarea setată se păstează – la eliberarea pârghiei de accelerație se revine în gama dinainte setată

Pornirea motorului

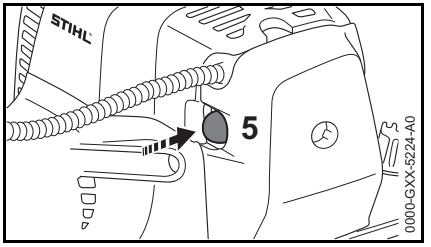

- Apăsați pe burduful (5) al pompei de combustibil manuale cel puțin de 5 ori – chiar dacă burduful este plin cu combustibil

Motor rece (pornire la rece)

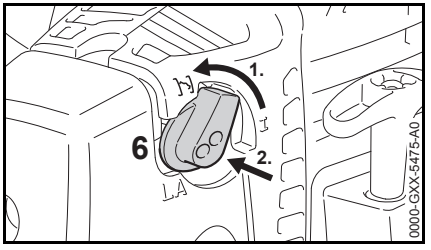

- Rotiți butonul de comandă rotativ al clapetei de șoc (6), apoi apăsați-l pe ⚷

Se va utiliza această poziție chiar dacă motorul deja funcționează, dar încă este rece.

– Rotiți roata de reglaj până la limită în direcția **+**

Motor cald (pornire la cald)

- Butonul de comandă rotativ al clapetei de accelerație (6) rămâne în poziția **I**

Demararea

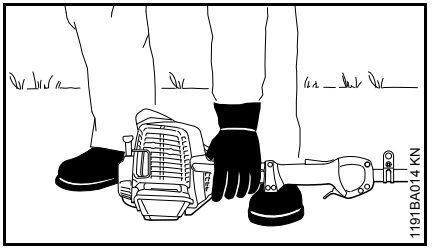

- Așezați utilajul în condiții de siguranță pe sol: Reazemele motorului și apărătoarea uneltei tăietoare formează suportul de sprijin.
- dacă există: Îndepărtați protecția pentru transport de pe unealta tăietoare

Unealta tăietoare nu trebuie să atingă nici solul, nici orice alt obiect – **pericol de accident**

- adoptați o poziție sigură – posibilități: în picioare, aplecat sau în genunchi.
- apăsați cu mâna stângă **ferm** pe sol utilajul – neatingând nici pârghia de accelerație, nici pârghia blocatoare și nici tasta de oprire

INDICAȚIE

Nu apăsați tija cu piciorul și nu îngenunchiați pe ea!

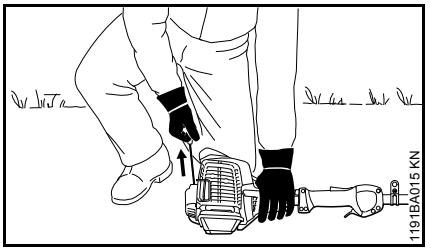

- cu mâna dreaptă apucați mânerul demaror

Varianta fără ErgoStart

- trageți încet mânerul demarorului până la prima treaptă sesizabilă, apoi trageți rapid și puternic

Execuție cu ErgoStart (tip execuție C-E)

- Acționați încet și uniform mânerul demarorului

INDICAȚIE

Șnurul nu se trage până la capăt – **pericol de rupere!**

- nu permiteți revenirea de la sine a mânerului demaror – conduceți-l în sens contrar direcției de tragere astfel încât șnurul demaror să se înfășoare corect
- demarați până când motorul funcționează

De îndată ce motorul a pornit

La temperaturi sub +10 °C

Lăsați utilajul să se încălzească în mers în poziția timp de cel puțin 10 secunde.

La temperaturi peste +10 °C

Lăsați utilajul să se încălzească în mers în poziția cca. 5 secunde.

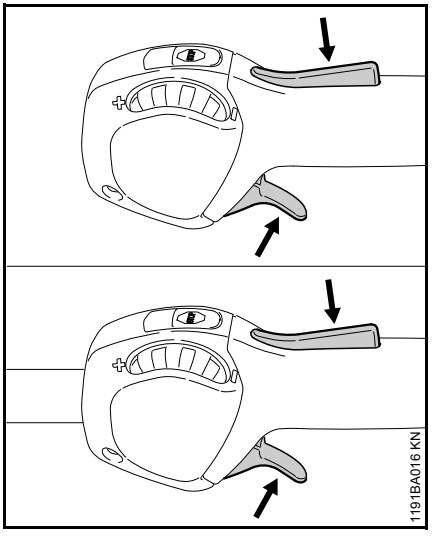

- Apăsați pe blocatorul pârghiei de accelerație și accelerați – butonul de comandă rotativ al clapetei de șoc sare în poziția de funcționare I

După **pornirea la rece** a motorului, încălzire acestuia se realizează prin alternarea sarcinii.

AVERTISMENT

Când carburatorul este reglat corect, unealta tăietoare nu trebuie să se rotească în regim de mers în gol!

Utilajul este pregătit pentru funcționare.

Opriți motorul

- acționați tasta de oprire – motorul se oprește – eliberați tasta de oprire – tasta de oprire se retrage înapoi sub acțiunea arcului

Alte indicații pentru pornire

În poziția de pornire la rece ↯ motorul se oprește.

- Apăsați pe blocatorul pârghiei de accelerație și accelerați – butonul de comandă rotativ al clapetei de șoc sare în poziția de funcționare **I**
- Continuați demararea în poziția **I** până când motorul funcționează

Motorul care funcționează în poziția de pornire la rece ↯ se oprește în încheiere la accelerare.

- Continuați demararea în poziția de pornire la rece ↯ până când motorul funcționează

Motorul nu demarează

- verificați dacă toate elementele de comandă sunt corect poziționate
- Verificați dacă există combustibil în rezervor, în caz că este necesar se suplimentează
- verificați dacă fișa bujiei este bine fixată
- Repetați procedeul de pornire

Motorul este înecat

- Poziționați pârghia clapetei de șoc pe **I** – demarați în continuare până când motorul funcționează

Rezervorul s-a golit complet

- după alimentare apăsați burduful pompei de combustibil de minimum 5 ori – chiar dacă burduful este plin cu combustibil
- Reglați butonul de comandă rotativ al clapetei de șoc în funcție de temperatura motorului
- Porniți din nou motorul

Transportarea utilajului

Utilizați protecție la transport

Tipul de protecție la transport depinde de tipul uneltei tăietoare metalice conținute în volumul de livrare al motoutilajului. Protecțiile la transport sunt obtenabile și ca accesorii speciale.

Discuri de tuns iarba 230 mm

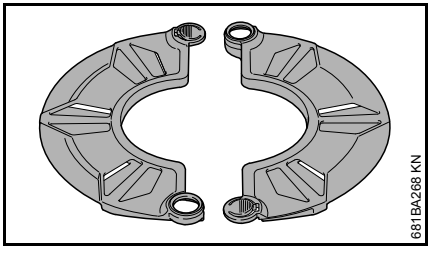

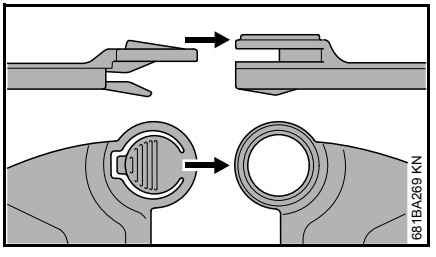

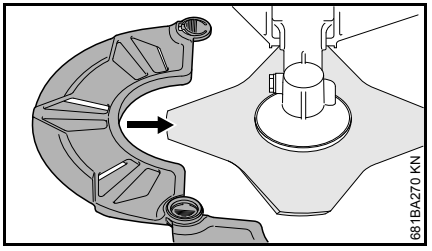

Discuri de tuns iarba până la 260 mm

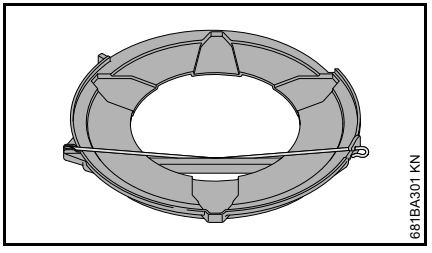

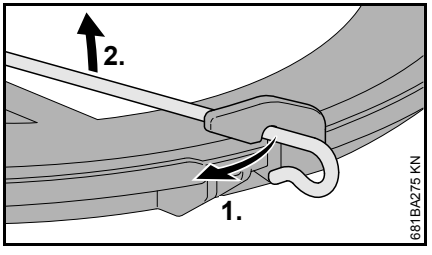

- Dezagățați clema de fixare din protecția la transport
- Rabateți clema de fixare înspre exterior

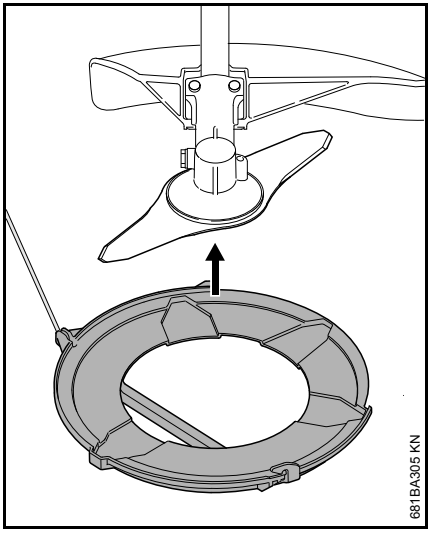

- Aplicați dinspre jos protecția la transport pe unealta tăietoare.

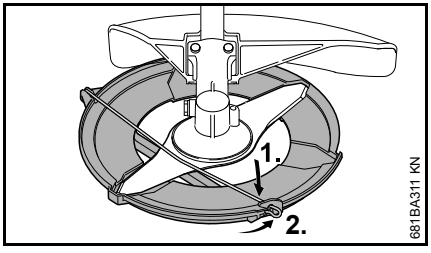

- Agățați clema de fixare în protecția la transport
- Rabateți clema de fixare înspre interior

Instrucțiuni de funcționare

La prima punere în funcționare

Până la cea de-a treia alimentare a rezervorului, noul utilaj fabricat se utilizează fără a fi solicitat la turații mari, pentru ca în timpul fazei de rodaj să nu apară solicitări suplimentare. În timpul fazei de rodaj piesele aflate în mișcare trebuie să se rodeze unele de altele – la grupul motor există un grad ridicat de rezistență la frecare. Motorul își atinge puterea maximă după o fază de 5 până la 15 alimentări ale rezervorului.

În timpul lucrului

După o funcționare îndelungată la sarcină maximă motorul se lasă scurt timp să mai tureze în gol, până când căldura intensă este condusă de către curentul de aer rece, astfel componentele grupului motor (sistemul de aprindere, carburator) nu sunt solicitate la maximum de un blocaj de căldură.

După utilizare

La opriri de scurtă durată: motorul se lasă să se răcească. Utilajul se păstrează având rezervorul de combustibil gol, într-un loc uscat, la distanță de surse de foc, până la următoarea utilizare. La opriri îndelungate – vezi "Depozitarea utilajului".

Curăţarea filtrului de aer

Dacă randamentul motorului scade sensibil

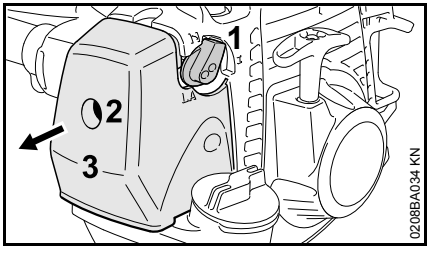

- Aduceți butonul de comandă rotativ al clapetei de șoc (1) în poziția ⚡
- rotiți șurubul (2) din capacul filtrului (3) în sens contrar sensului orar până când capacul stă slăbit
- scoateți capacul filtrului (3)
- curățați zona adiacentă filtrului de murdăria grosieră

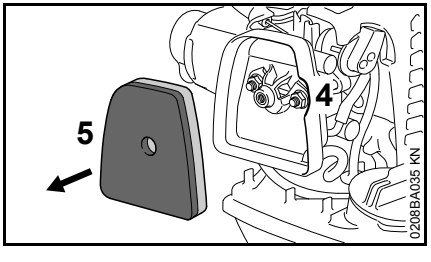

- apucați degajarea (4) din carcasa filtrului și scoateți filtrul din pâslă (5)
- înlocuiți filtrul din pâslă (5) – dacă este necesar bateți-l sau suflați-l – nu-l spălați

INDICAŢIE

Piesele avariate se înlocuiesc!

- Introduceți filtrul din pâslă (5) ajustat la formă în carcasa filtrului
- aduceți butonul de comandă rotativ al clapetei de șoc (1) în poziția ⚡
- poziționați capacul filtrului (3) – nu blocați șurubul (2) – înșurubați șurubul

Reglarea carburatorului

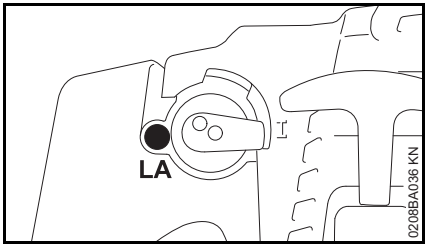

Reglajul carburatorului utilajului este executat în așa fel încât în toate stările de funcționare la motor să fie dirijat un amestec optim combustibil-aer.

Reglarea turaţiei la mers în gol

Motorul se opreşte în regim de mers în gol

- Șurubul limitator al mersului în gol (LA) se rotește încet în sens orar până când motorul turează uniform

Unealta tăietoare este antrenată în regim de mers în gol

- Șurubul limitator al mersului în gol (LA) se rotește încet în sens contrar sensului orar până când unealta tăietoare nu se mai rotește.

AVERTISMENT

Dacă unealta tăietoare nu se oprește în regim de mers în gol după un reglaj executat corespunzător, motoutilajul va fi dus la serviciul de asistență tehnică pentru a fi reparat.

Bujia

- În cazul unei puteri insuficiente a motorului, pornirii necorespunzătoare sau disfuncționalităților la mersul în gol în primul rând verificați bujia.
- după cca. 100 ore de funcționare înlocuiți bujia – chiar mai devreme în cazul electrozilor foarte arși – utilizați numai bujii ecranate, aprobate de STIHL – vezi "Date tehnice"

demontați bujia

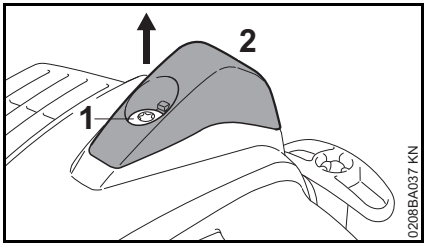

- Rotiți șurubul (1) în capacul (2) până când capacul se poate scoate
- extrageți capacul

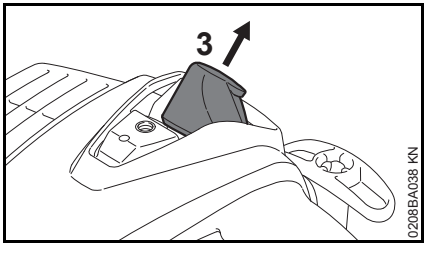

- extrageți fișa bujiei (3)
- Deșurubați bujia

Verificarea bujiei

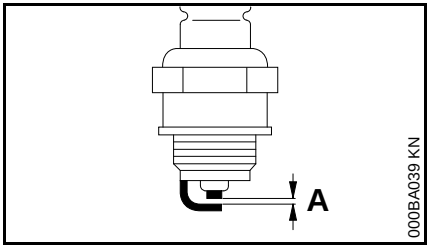

- curățați bujia murdărită
- Verificați distanța dintre electrozi (A) și dacă este necesar, ajustați valoarea pentru distanță – vezi "Date tehnice"
- înlăturați cauzele care au dus la murdărirea bujiei

Cauzele posibile sunt:

– prea mult ulei de motor în carburant
– filtru de aer murdar
– condiții de funcționare nefavorabile

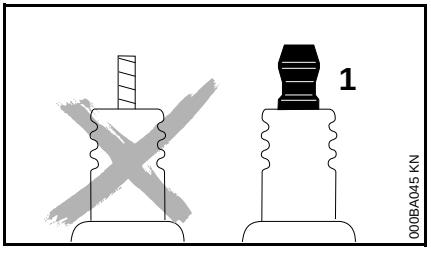

⚠ AVERTISMENT

Piulițele de racordare (1) care nu sunt bine strânse, respectiv sunt lipsă, pot produce scântei. Lucrul în mediu ușor inflamabil sau exploziv comportă riscul incendiului, respectiv al exploziilor. Se pot produce leziuni corporale sau daune materiale.

- folosiți cu piuliță de racordare bujiile cu rezistor de deparazitare

Montați bujia

- Înșurubați și strângeți bujia
- apăsați fișa ferm pe bujie

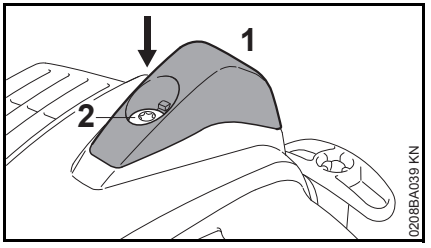

- aplicați capacul (1), înșurubați și strângeți complet șurubul (2)

Lubrifierea mecanismului

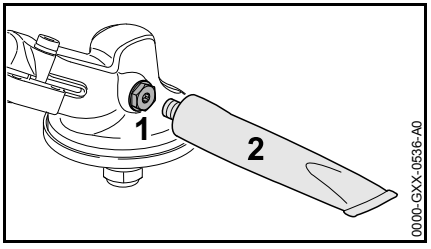

După fiecare 25 de ore de funcționare verificați lubrifiantul pentru mecanism și, dacă este necesar, lubrifiați:

- Deșurubați șurubul de închidere (1)
- Dacă pe partea interioară a șurubului de închidere (1) nu se vede lubrifiant pentru mecanism: introduceți prin înșurubare tubul (2) cu lubrifiant STIHL pentru mecanism (accesoriu special).
- Presați maxim 5 g de lubrifiant pentru mecanism din tubul (2) în mecanism.

INDICAȚIE

Nu umpleți complet mecanismul cu lubrifiant pentru mecanism.

- Scoateți prin deșurubare tubul (2).
- Introduceți la loc și strângeți șurubul de închidere (1).

Depozitarea utilajului

La pauze în funcționare începând cu cca. 3 luni

- goliți și curățați rezervorul de combustibil în locuri cu bună ventilație
- deversați combustibilul conform normelor și conform condițiilor de mediu
- Carburatorul se trece pe regim de mers în gol, în caz contrar membranele carburatorului se pot lipi!
- Unealta tăietoare se demontează, se curăță și se verifică. Aplicați ulei de protecție pe uneltele tăietoare metalice.
- Curățați utilajul temeinic
- Curățarea filtrului de aer
- păstrați utilajul la loc uscat și în condiții de siguranță – la adăpost de orice utilizare neautorizată (de ex. de către copii)

Ascuțirea uneltelor tăietoare metalice

- Uneltele tăietoare se ascut cu o pilă de ascuțit "Accesorii speciale" în caz de uzură redusă – în cazul unei uzuri puternice și neregularităților ascuțirea se execută cu un aparat de ascuțit sau de către serviciul de asistență tehnică – STIHL vă recomandă serviciul de asistență tehnică STIHL
- Executați des ascuțiri, preluați câte puțin material: pentru o ascuțire simplă de cele mai multe ori sunt suficiente două până la trei curse ale pilei

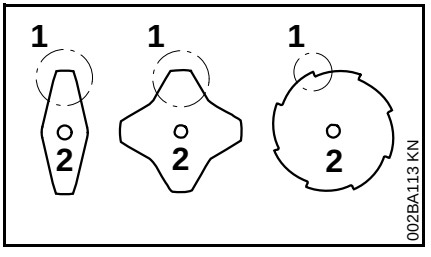

- ascuțiți uniform aripile cuțitelor (1) – nu modificați conturul discului original (2)

Alte instrucțiuni de ascuțire se găsesc pe ambalajul uneltei tăietoare. De aceea, păstrați ambalajul.

Calibrarea

- reascuțiți de cca. 5 ori, apoi verificați uneltele tăietoare cu aparatul de calibrare STIHL "Accesoriu special" și efectuați calibrarea sau apelați la serviciul de

asistenţă tehnică – STIHL vă recomandă serviciul de asistenţă tehnică STIHL

Întreţinerea capului cositor

Scoaterea din funcţiune a motoutilajului

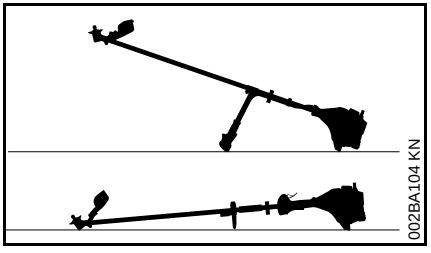

- Oprirea motorului
- poziţionaţi motoutilajul în aşa fel încât suportul port-unealtă tăietoare să fie îndreptat în sus

Înlocuirea firului cositor

Înaintea înlocuirii firului cositor, neapărat se va verifica starea de uzură a capului cositor.

AVERTISMENT

Dacă sunt vizibile urme puternice de uzură, capul cositor trebuie înlocuit în întregime.

Firul cositor se va numi pe scurt "Fir" în cele ce urmează.

Volumul de livrare al capului cositor cuprinde o broşură ilustrată care prezintă modul de înlocuire al firelor. Prin urmare păstraţi într-un loc sigur instrucţiunile privitoare la capul cositor.

- Dacă este necesar, demontaţi capul cositor

Ajustarea firului cositor

STIHL SuperCut

Firul este ajustat în mod automat dacă lungimea firului cositor este de minim **6 cm (2 1/2 ţoli)** – prin intermediul cuţitului de la apărătoare firele cositoare prea lungi se scurtează la lungimea optimă.

STIHL AutoCut

- utilajul având motorul în funcţiune se ţine deasupra unei suprafeţe de gazon – capul cositor trebuie să se rotească
- atingeţi uşor capul cositor pe sol – firul se ajustează şi se scurtează la lungimea corectă prin cuţitul de la apărătoare

La fiecare atingere a solului capul cositor ajustează firul. Prin urmare în timpul lucrului supravegheaţi randamentul la tăiere al capului cositor. Dacă se va atinge prea des de sol capul cositor, cuţitul va debita bucăţi neutilizate ale firului cositor.

Ajustarea se va efectua numai când ambele capete ale firului au o lungime de minim **2,5 cm (1 ţoli)**.

Înlocuiţi firul cositor

STIHL PolyCut

În capul cositor PolyCut în locul cuţitului tăietoar se poata ataşa şi un fir scurtat.

STIHL DuroCut, STIHL PolyCut

AVERTISMENT

La asamblarea manuală a capului cositor, neapărat se va opri motorul – în caz contrar există **pericol de rănire!**

- Echipați capul cositor cu fir la lungime conform instrucțiunilor livrate

Înlocuiți cuțitul

STIHL PolyCut

Înaintea înlocuirii cuțitului tăietor se va verifica neapărat starea de uzură a capului cositor.

AVERTISMENT

Dacă sunt vizibile urme puternice de uzură, capul cositor trebuie înlocuit în întregime.

Cuțitele tăietoare vor fi numite pe scurt "Cuțite" în cele ce urmează.

Programul de livrare al capului cositor cuprinde o broșură ilustrată care prezintă modul de înlocuire al cuțitelor. Prin urmare păstrați într-un loc sigur instrucțiunile privitoare la capul cositor.

AVERTISMENT

La asamblarea manuală a capului cositor, neapărat se va opri motorul – în caz contrar există **pericol de rănire!**

- Demontarea capul cositor
- Înlocuiți discurile de tăiere conform instrucțiunilor redate în figură.
- Montați capul cositor la loc

Verificare şi întreţinere de către utilizator

Cablu de accelerație

Verificarea reglajului cablului de comandă

Cazul de eroare: utilajul își mărește turația **numai** la apăsarea pârghiei de accelerație.

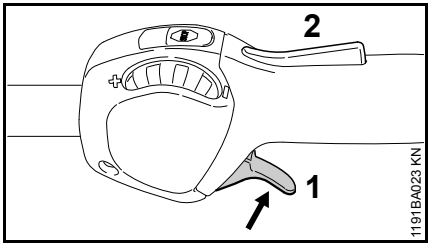

- Pornirea motorului
- apăsați pe pârghia de accelerație (1) – însă blocatorul pârghiei de accelerație (1) **nu** trebuie să fie acționat

Dacă turația motorului se mărește, respectiv unealta tăietoare este antrenată în mișcare, atunci cablul de accelerație trebuie reglat.

- Oprirea motorului
- Solicitați reglarea de către Serviciul de asistență tehnică a cablului de accelerație. STIHL vă recomandă serviciul de asistență tehnică STIHL.

Verificare şi întreţinere prin serviciul de asistență tehnică

Lucrări de întreținere

Pentru executarea lucrărilor de întreținere și reparații, STIHL vă recomandă să vă adresați serviciului de asistență tehnică STIHL.

Sorbul de combustibil din rezervor

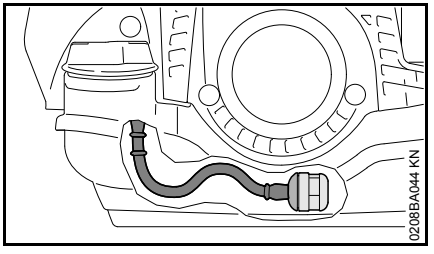

- Sorbul din rezervorul de combustibil se va verifica anual și dacă este necesar se va înlocui.

Sorbul trebuie să fie poziționat în rezervor, în zona indicată în figură.

Element antivibraţii

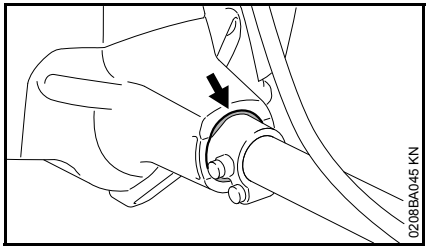

Între tijă şi unitatea motoare este montat un element de cauciuc în scopul amortizării vibraţiilor. La identificarea uzurii sau perceperea creşterii constante a vibraţiilor, apelaţi la asistenţă pentru a verifica.

Instrucţiuni de întreţinere şi îngrijire

Datele se referă la condiţii de lucru normale. În cazul unor condiţii grele de lucru (căderi masive de praf etc.) şi timpi zilnici de lucru mai îndelungaţi, intervalele date se reduc corespunzător.		înainte de utilizare	după utilizare, respectiv zilnic	după fiecare alimentare a rezervorului	săptămânal	lunar	anual	la defecţiune	la deteriorare	dacă este necesar
Utilajul complet	Control vizual (stare sigură în funcţionare, etanşare)	X		X						
	Curăţare		X							
	Piesele avariate se înlocuiesc	X								
Mâner de comandă	Verificare funcţională	X		X						
Filtrul de aer	Control vizual					X		X		
	Carcasa filtrului se curăţă									X
	Filtrul din pâslă se înlocuieşte[1)]								X	X
Rezervor de combustibil	Curăţare					X		X		X
Pompa de combustibil manuală (dacă există)	Verificare	X								
	Punere în funcţiune de către serviciul de asistenţă tehnică[2)]								X	
Sorbul din rezervorul de combustibil	verificare prin serviciul de asistenţă tehnică[2)]							X		
	Înlocuire prin serviciul de asistenţă tehnică[2)]						X		X	X
Carburator	Verificaţi mersul în gol, unealta tăietoare nu trebuie să fie antrenată în rotaţie	X		X						
	Reglarea mersului în gol									X
Bujia	Reglarea distanţei dintre electrozi							X		
	Înlocuire la câte 100 ore de funcţionare									
Orificiul de aspiraţie pentru aerul de răcire	Control vizual		X							
	Curăţare									X
Nervurile cilindrului	curăţare prin Serviciul de asistenţă tehnică[2)]						X			

Datele se referă la condiții de lucru normale. În cazul unor condiții grele de lucru (căderi masive de praf etc.) și timpi zilnici de lucru mai îndelungați, intervalele date se reduc corespunzător.		înainte de utilizare	după utilizare, respectiv zilnic	după fiecare alimentare a rezervorului	săptămânal	lunar	anual	la defecțiune	la deteriorare	dacă este necesar
Canal de evacuare	decalaminare după 139 ore de funcționare, apoi la câte 150 ore, în atelier de specialitate[2]									X
Șuruburi și piulițe accesibile (cu excepția șuruburilor de reglaj)	Strângere ulterioară									X
Elemente antivibrații	Control vizual[3]	X						X		X
	Înlocuire prin serviciul de asistență tehnică[2]								X	
Unealta tăietoare	Control vizual	X		X						
	Înlocuire								X	
	Verificarea locașului stabil	X		X						
Unealtă tăietoare metalică	Ascuțire	X								X
Lubrifiere mecanism (mecanism cu șurub de închidere)	Verificare					X		X		X
	Completare									X
Autocolant de siguranță	Înlocuire								X	

1) numai dacă randamentul motorului scade sesizabil

2) STIHL vă recomandă serviciul de asistență tehnică STIHL

3) vezi capitolul "Verificare și întreținere prin serviciul de asistență tehnică", paragraful "Elemente antivibrații"

Minimizarea uzurii şi evitarea pagubelor

Respectarea datelor acestui manual de utilizare duce la evitarea uzurii considerabile şi avarierii aparatului.

Exploatarea, întreţinerea şi depozitarea utilajului trebuie să se facă aşa cum este descris în acest manual.

Utilizatorul este responsabil pentru toate pagubele apărute ca urmare a nerespectării instrucţiunilor de siguranţă, utilizare şi întreţinere. Acest lucru este valabil în special pentru:

- modificări ale produsului care nu sunt aprobate de către STIHL
- utilizarea uneltelor şi accesoriilor care nu sunt aprobate, corespunzătoare sau sunt calitativ inferioare
- utilizarea necorespunzătoare a utilajului
- utilizarea utilajului la evenimente sportive sau concursuri
- pagube provocate de continuarea utilizării utilajului cu piese defecte

Lucrări de întreţinere

Toate lucrările prezentate în capitolul „Instrucţiuni de întreţinere şi îngrijire“ trebuie executate la intervale periodice. Atunci când aceste lucrări nu pot fi executate de către utilizator, se va solicita un serviciul de asistenţă tehnică.

Pentru executarea lucrărilor de întreţinere şi reparaţii, STIHL vă recomandă să vă adresaţi serviciului de asistenţă tehnică STIHL. Serviciile de asistenţă tehnică STIHL sunt instruite la intervale periodice de timp şi au la dispoziţie documentaţia tehnică necesară.

În cazul omiterii acestor lucrări sau executării necorespunzătoare, pot apărea pagube pentru care este răspunzător utilizatorul. Printre acestea se numără:

- avarii ale grupului motor ca urmare a întreţinerii neexecutate la timp sau întreţinerii necorespunzătoare (de ex. la filtrul de aer şi combustibil), reglajului incorect al carburatorului sau curăţării insuficiente a conductei de aer rece (fante de aspiraţie, nervurile cilindrului)
- coroziune şi alte avarieri ca urmare a depozitării necorespunzătoare
- pagube ale utilajului ca urmare a utilizării unei piese de schimb calitativ inferioare

Piese supuse uzurii

Unele componente ale motoutilajului sunt supuse unei uzuri normale, chiar dacă utilizarea lor s-a făcut în conformitate cu instrucţiunile iar în funcţie de tipul şi durata utilizării acestea trebuie înlocuite la timp. Printre acestea se numără:

- uneltele tăietoare (toate tipurile)
- piesele de fixare pentru uneltele tăietoare (disc mobil, piuliţe etc.)
- apărătoare pentru unealta tăietoare
- ambreiaj
- filtrul (pentru aer, combustibil)
- demarorul
- bujia
- elemente antivibraţii

Componente principale

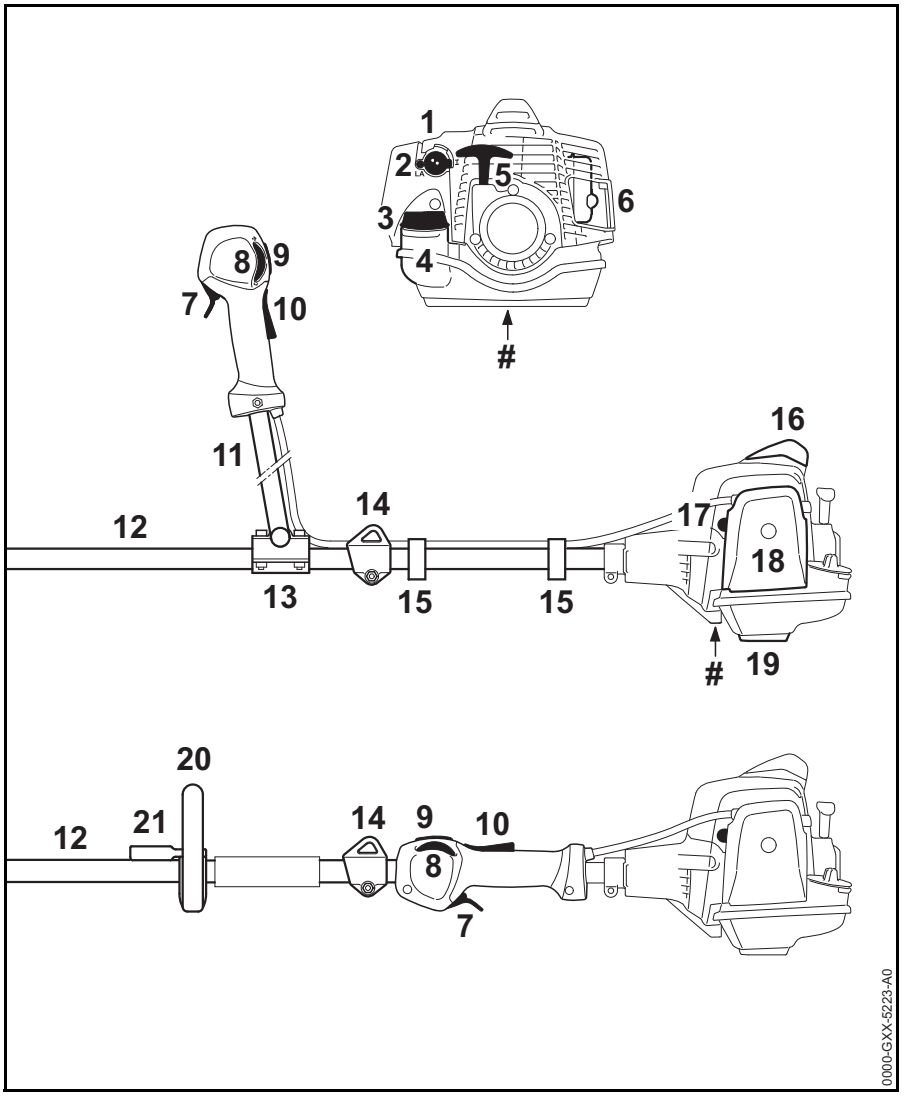

1 Butonul de comandă rotativ al clapetei de accelerație
2 Șurub de reglaj carburator
3 Capacul rezervorului
4 Rezervor de combustibil
5 Mânerul demaror
6 Toba de eșapament
7 Pârghia de accelerație
8 Roata de reglaj
9 Tasta de oprire
10 Blocatorul pârghiei de accelerație
11 Mâner tubular bimanual
12 Tijă
13 Reazemele mânerului
14 Inel de susținere
15 Suportul cablului de accelerație
16 Fișa bujiei, cu capac
17 Pompă manuală de combustibil
18 Capacul filtrului de aer
19 Reazemele utilajului
20 Mâner circular
21 Agrafă
Seria mașinii

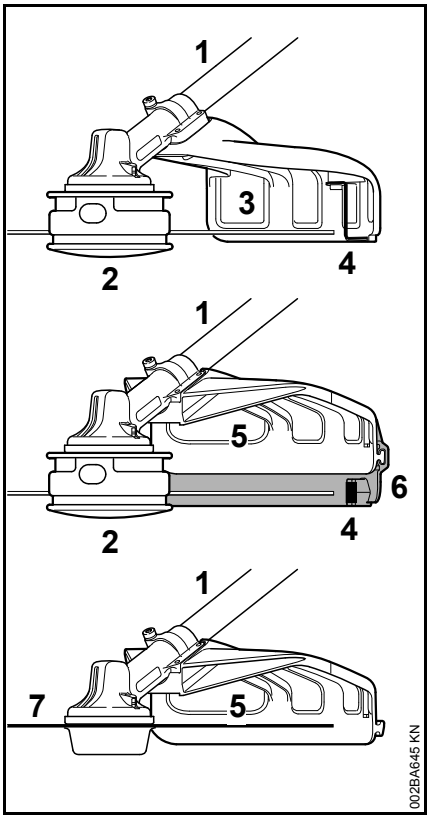

1 Tijă
2 Cap cositor
3 Apărătoare (numai pentru capetele cositoare)
4 Cuțit
5 Apărătoare (pentru toate unelte cositoare)
6 Ecrane de protecție
7 Unealtă cositoare metalică

Date tehnice

Grupul motor

Motor monocilindric în doi timpi

Cilindree:	24,1 cm^3
Alezajul cilindrului:	35 mm
Cursa pistonului:	25 mm
Putere conform ISO 8893:	0,9 kW (1,2 CP) la 8.000 rot/min
Turația la mers în gol:	2800 1/min
Turație de reglare (valoare nominală):	9800 1/min
Turația max. a arborelui de antrenare (unealtă tăietoare):	7290 1/min

Sistemul de aprindere

Magnetou cu comandă electronică

Bujie (ecranată):	NGK CMR 6 H
Distanța dintre electrozi:	0,5 mm

Sistem de combustibil

Carburator rotativ, insensibil la poziție, cu pompă de combustibil integrată

Capacitatea rezervorului de combustibil:	540 cm^3 (0,54 l)

Greutate

nealimentat, fără unealta tăietoare și apărătoare

FS 94, FS 94 C-E:	4,9 kg
FS 94 RC-E:	4,6 kg

Lungimea totală

fără unealta tăietoare 1780 mm

Caracteristici de echipare

C Indicație pentru echipare tip confort
R Mâner circular
E ErgoStart:

Valori ale nivelului de zgomot și vibrațiilor

Pentru datele privitoare la sarisfacerea cerințelor standardului de vibrații 2002/44/CE, vezi www.stihl.com/vib

Nivelul presiunii sonore L_{peq} conform ISO 22868

FS 94, FS 94 C-E

cu cap cositor:	93 dB(A)
cu unealtă metalică:	93 dB(A)

FS 94 RC-E

cu cap cositor:	93 dB(A)
cu unealtă metalică:	93 dB(A)

Nivelul de putere sonoră L_w conform ISO 22868

FS 94, FS 94 C-E

cu cap cositor:	108 dB(A)
cu unealtă metalică:	107 dB(A)

FS 94 RC-E

cu cap cositor:	108 dB(A)
cu unealtă metalică:	107 dB(A)

Valoarea $a_{hv,eq}$ a vibrațiilor conform ISO 22867

FS 94, FS 94 C-E

	Mâner stânga	Mâner dreapta
cu cap cositor:	4,7 m/s^2	4,0 m/s^2
cu unealtă metalică:	4,3 m/s^2	3,5 m/s^2

FS 94 RC-E

	Mâner stânga	Mâner dreapta
cu cap cositor:	6,1 m/s^2	6,1 m/s^2
cu unealtă metalică:	5,5 m/s^2	5,5 m/s^2

Unelte atașabile

Valorile emisiei de zgomot și ale vibrațiilor uneltelor atașabile permise sunt trecute în manualul de utilizare al fiecărei unelte atașabile.

Pentru nivelul presiunii sonore și nivelul puterii sonore valoarea K- conform RL 2006/42/EG = 2,0 dB(A); pentru nivelul vibrației, valoarea K- conform RL 2006/42/EG = 2,0 m/s^2.

REACH

REACH reprezintă un normativ CE pentru înregistrarea, evaluarea și aprobarea substanțelor chimice.

Informații cu privire la îndeplinirea normativului REACH (CE) Nr. 1907/2006, vezi www.stihl.com/reach

Valoarea de emisie a gazelor reziduale

Valoarea CO_2 măsurată în procesul de certificare a tipului UE este indicată pe site-ul www.stihl.com/co2, în datele tehnice specifice produsului.

Valoarea CO_2 măsurată a fost determinată pe un motor reprezentativ, conform unui procedeu de verificare normat, și nu reprezintă o garanție expresă sau implicită a puterii unui anumit motor.

Prin utilizarea conform destinației și întreținerea descrise în aceste instrucțiuni de utilizare sunt îndeplinite cerințele în vigoare privind emisiile de gaze reziduale. În caz de modificări asupra motorului se pierde permisul de funcționare.

Instrucțiuni pentru reparații

Utilizatorii acestui aparat vor executa numai lucrările de întreținere și îngrijire descrise în acest manual de utilizare. Celelalte tipuri de reparații vor fi executate de serviciile de asistență tehnică.

Pentru executarea lucrărilor de întreținere și reparații, STIHL vă recomandă să vă adresați serviciului de asistență tehnică STIHL. Serviciile de asistență tehnică STIHL sunt instruite la intervale periodice de timp și vă pot pune la dispoziție documentația tehnică necesară.

La reparații se vor utiliza numai piesele de schimb aprobate de STIHL și destinate acestui motoutilaj sau piese similare din punct de vedere tehnic. Utilizați numai piese de schimb de înaltă calitate. În caz contrar apare pericolul accidentării sau avarierii motoutilajului.

STIHL vă recomandă utilizarea pieselor de schimb originale STIHL.

Piesele de schimb originale STIHL se recunoscu după seria piesei de schimb STIHL, după textul STIHL® și dacă e cazul, după simbolul piesei de schimb STIHL (pe piesele mici se poate găsi doar simbolul respectiv).

Colectarea deşeurilor

Se vor respecta reglementările privind depozitarea deşeurilor specifice fiecărei ţări.

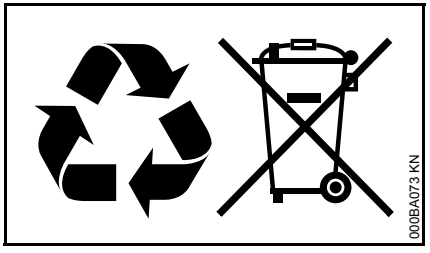

Produsele STIHL nu se aruncă la gunoiul menajer. Produsele STIHL, acumulatorul, accesoriile şi ambalajul se vor recicla conform normelor de protecţie a mediului.

Serviciile de asistenţă tehnică STIHL vă stau la dispoziţie cu informaţii actualizate cu privire la reglementările de depozitare a deşeurilor.

Declaraţie de conformitate EU

ANDREAS STIHL AG & Co. KG
Badstr. 115
D-71336 Waiblingen

Germania

declară cu propria răspundere, că

Model constructiv:	Motocoasă
Marca de fabricaţie:	STIHL
Tip:	FS 94
	FS 94 C-E
	FS 94 RC-E
Identificator de serie:	4149
Cilindree	24,1 cm^3

este conformă cu cerinţele Directivelor relevante 2011/65/UE, 2006/42/CE, 2014/30/UE şi 2000/14/CE şi a fost creat şi produs în conformitate cu versiunile diverselor standarde aplicabile la respectivele date de producţie:

EN ISO 11806-1, EN 55012, EN 61000-6-1

Pentru determinarea nivelului de putere sonoră măsurat şi garantat s-a procedat conform directivei 2000/14/CE, Anexa V, cu aplicarea normei ISO 10884.

Nivelul de putere sonoră măsurat

108 dB(A)

Nivelul de putere sonoră garantat

110 dB(A)

Păstrarea documentelor tehnice:

ANDREAS STIHL AG & Co. KG
Aprobare produs

Anul de fabricaţie şi seria maşinii sunt menţionate pe utilaj.

Waiblingen, 28.11.2018

ANDREAS STIHL AG & Co. KG

reprezentat de

Thomas Elsner

Şef Gestionare Produse şi Servicii

CE

0458-593-5521-B

rumänisch

RO

www.stihl.com

0458-593-5521-B