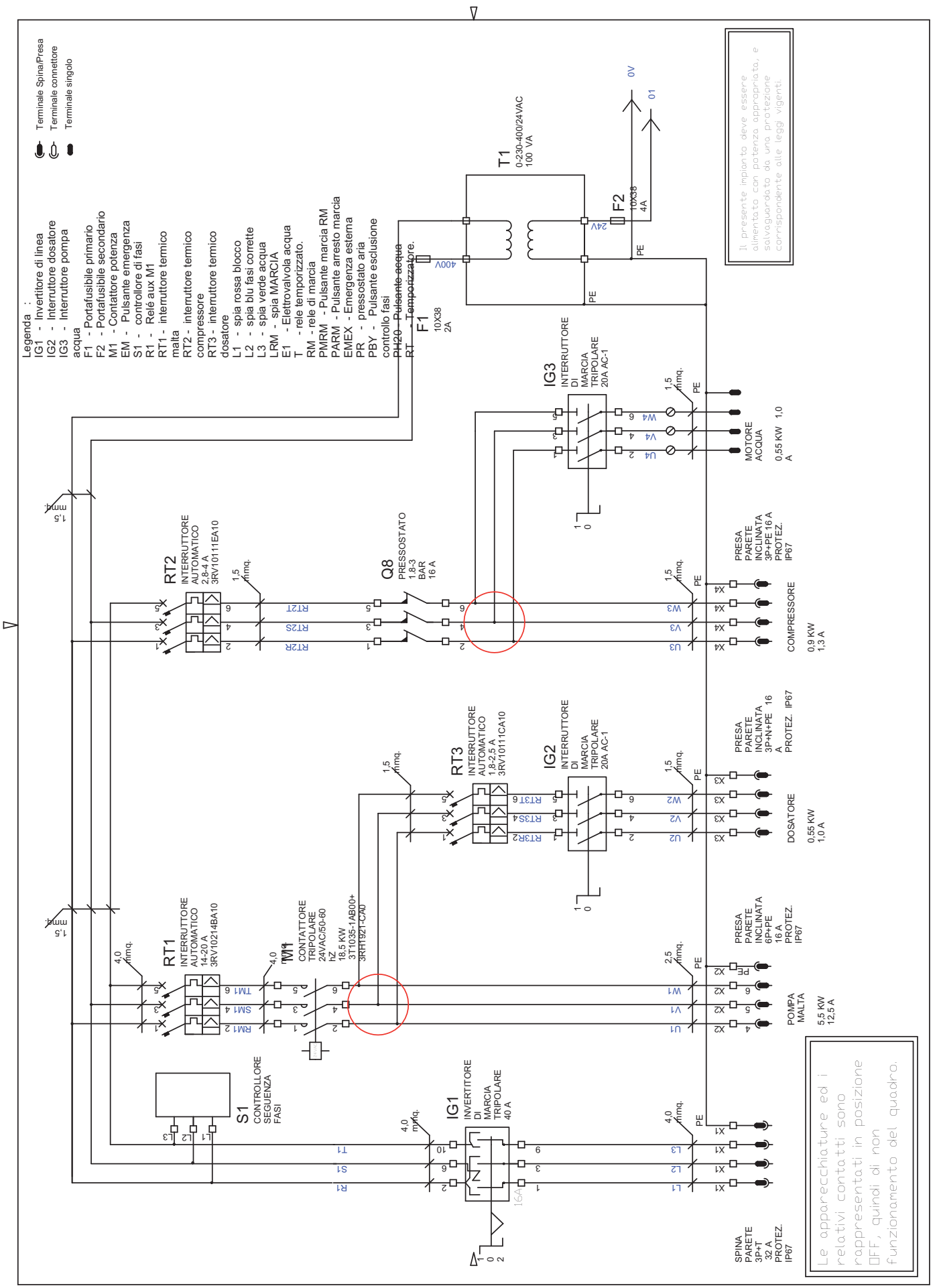
Terminale Spina/Presa
Terminale connettore
Terminale singolo
Legenda :
IG1 - Invertitore di linea
IG2 - Interruttore dosatore
IG3 - Interruttore pompa acqua
F1 - Portafusibile primario
F2 - Portafusibile secondario
M1 - Contattore potenza
EM - Pulsante emergenza
S1 - controllore di fasi
R1 - Relé aux M1
RT1 - interruttore termico malta
RT2 - interruttore termico compressore
RT3 - interruttore termico dosatore
L1 - spia rossa blocco
L2 - spia blu fasi corrette
L3 - spia verde acqua
LRM - spia MARCIA
E1 - Elettrovalvola acqua
T - rele temporizzato.
RM - rele di marcia
PMRM - Pulsante marcia RM
PARM - Pulsante arresto marcia
EMEX - Emergenza esterna
PR - pressostato aria
PBY - Pulsante esclusione controllo fasi
PH20 - Pulsante acqua
RT - Temporizzatore.
F1 10X38 2A
T1 0-230-400/24VAC 100 VA
F2 10X38 4A
0V
01
Il presente impianto deve essere alimentato con potenza appropriata, e salvaguardato da una protezione corrispondente alle leggi vigenti.
IG3 INTERRUTTORE DI MARCIA TRIPOLARE 20A AC-1
MOTORE ACQUA 0,55 KW 1,0 A
RT2 INTERRUTTORE AUTOMATICO 2,8-4 A 3RV10111EA10
Q8 PRESSOSTATO 1,8-3 BAR 16 A
PRESA PARETE INCLINATA 3P+PE 16 A PROTEZ. IP67
COMPRESSORE 0,9 KW 1,3 A
RT3 INTERRUTTORE AUTOMATICO 1,8-2,5 A 3RV10111CA10
IG2 INTERRUTTORE DI MARCIA TRIPOLARE 20A AC-1
PRESA PARETE INCLINATA 3P+N+PE 16 A PROTEZ. IP67
DOSATORE 0,55 KW 1,0 A
RT1 INTERRUTTORE AUTOMATICO 14-20 A 3RV10214BA10
M1 CONTATTORE TRIPOLARE 24VAC/50-60 hZ 18,5 KW 3T1035-1AB00+ 3RH1921-CA0
PRESA PARETE INCLINATA 6P+PE 16 A PROTEZ. IP67
POMPA MALTA 5,5 KW 12,5 A
S1 CONTROLLORE SEQUENZA FASI
IG1 INVERTITORE DI MARCIA TRIPOLARE 40 A
SPINA PARETE 3P+T 32 A PROTEZ. IP67
Le apparecchiature ed i relativi contatti sono rappresentati in posizione OFF, quindi di non funzionamento del quadro.

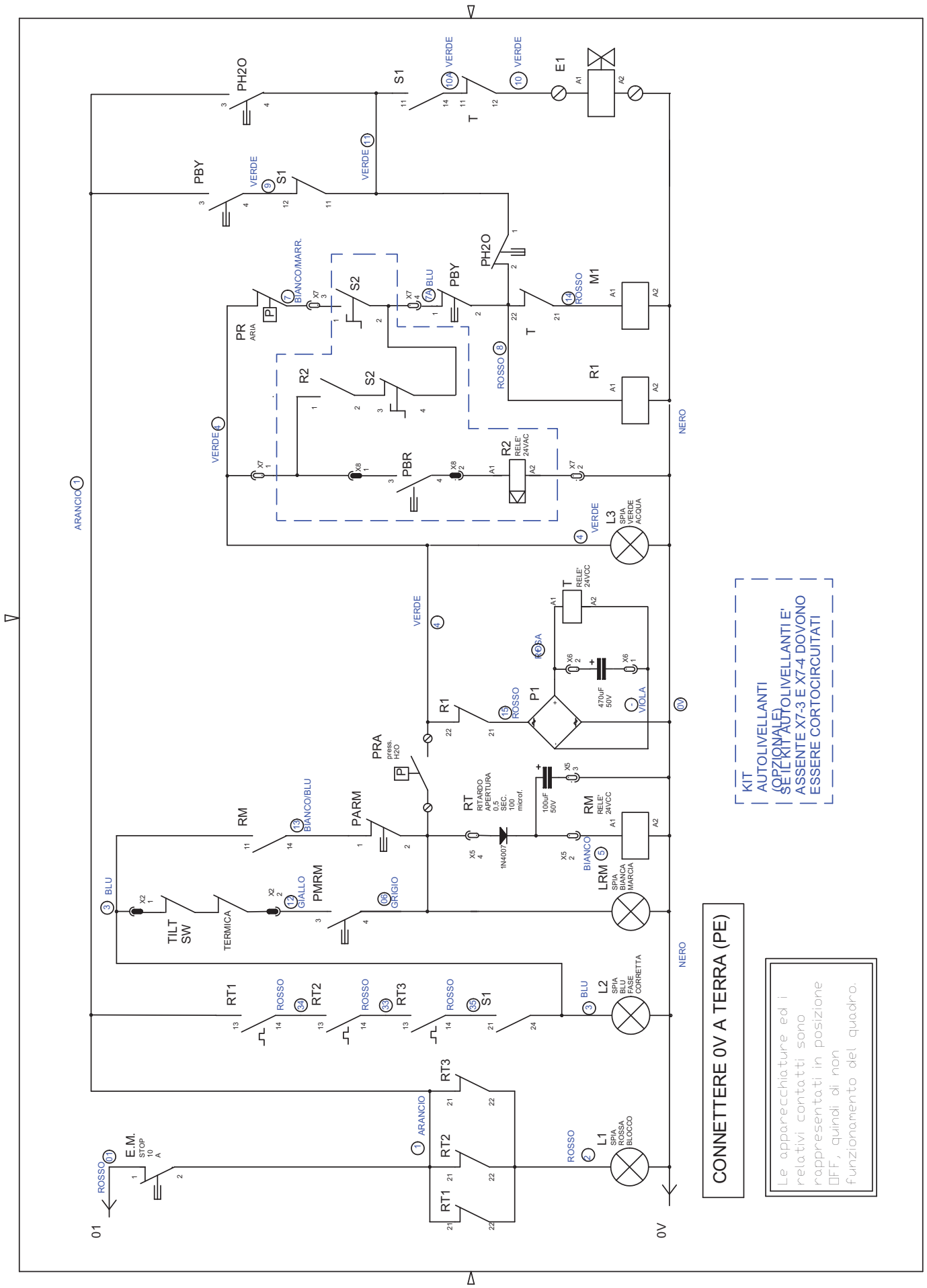
PH2O
PBY
S1
VERDE
T
E1
PR
ARIA
BIANCO/MARR.
S2
BLU
M1
ROSSO
R1
R2
RELE' 24VAC
PBR
L3
SPIA VERDE ACQUA
ARANCIO
NERO
RELE' 24VCC
P1
470uF 50V
VIOLA
PRA
press. H2O
RM
BIANCO/BLU
PARM
RT
RITARDO APERTURA 0,5 SEC. 100 microf.
1N4007
100uF 50V
LRM
SPIA BIANCA MARCIA
TILT SW
TERMICA
GIALLO
PMRM
GRIGIO
RT1
RT2
RT3
L2
SPIA BLU FASE CORRETTA
E.M. STOP 10 A
L1
SPIA ROSSA BLOCCO
01
0V
KIT AUTOLIVELLANTI (OPZIONALE)
SE IL KIT AUTOLIVELLANTI E' ASSENTE X7-3 E X7-4 DOVONO ESSERE CORTOCIRCUITATI
CONNETTERE 0V A TERRA (PE)
Le apparecchiature ed i relativi contatti sono rappresentati in posizione OFF, quindi di non funzionamento del quadro.